fluvo®
innovative schwimmbadtechnik

schmalenberger
strömungstechnologie

Tasto a sensore

IT Istruzioni per l'uso

Traduzione dell´originale

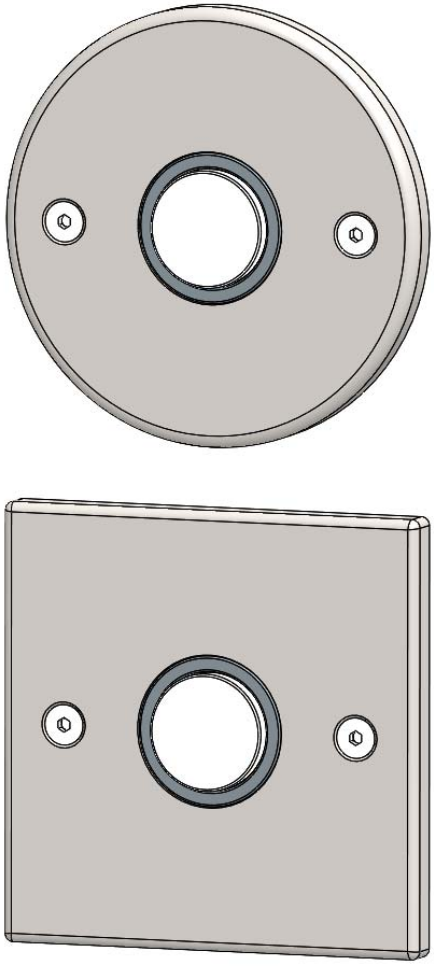

27138 - D

Indice

1 Dati generici 3

1.1 Informazioni per l'utente 3

1.2 Documentazione collaterale 3

1.3 Indicazioni di sicurezza 3

1.4 Utilizzo conforme 4

1.5 Obblighi del gestore 4

1.6 Caratteri e simboli 4

1.7 Smaltimento 5

2 Descrizione dell'apparecchio / Dati tecnici.....5

2.1 Descrizione dell'apparecchio 5

2.2 Dati tecnici 5

3 Operazioni preliminari per l'installazione e montaggio..... 5

3.1 Procedura di inserimento generica 5

3.2 Procedura di inserimento piscina in cemento armato piastrellata e/o con sigillatura verniciabile 6

3.3 Procedura di inserimento piscina in cemento armato con lamiera 7

3.4 Procedura di inserimento piscina prefabbricata 8

3.4.1 Procedura di inserimento piscina prefabbricata (set da inserimento) 8

3.4.2 Procedura di inserimento piscina prefabbricata (kit di montaggio) 9

3.5 Possibili soluzioni di compensazione 9

4 Allacciamento elettrico..... 10

4.1 Tasto sensore - occupazione 10

4.2 Tasto sensore - informazioni tecniche 10

4.3 Cavo di collegamento 10

4.4 Segnalazione di installazione e lunghezza cavo 11

1 Dati generici

1.1 Informazioni per l'utente

Le presenti istruzioni d'uso facilitano la conoscenza e l'uso dell'apparecchio e delle sue possibilità applicative.
Riportano segnalazioni importanti che permettono di utilizzare in modo sicuro, conforme ed economico l'apparecchio.
L'osservanza delle istruzioni permette di evitare rischi, costi di riparazione e tempi morti di fermo macchina, aumentando così l'affidabilità e la durata utile dell'apparecchio.

L'apparecchio è stato costruito secondo la più moderna tecnica e nel rispetto delle prescrizioni vigenti tecniche. L'utilizzo potrebbe però comportare rischi per l'indennità o la vita dell'utente o di terzi, o danni a carico di altri beni materiali.

1.2 Documentazione collaterale

Ogni apparecchio è accompagnato da diverse documentazioni che fanno parte della documentazione tecnica, vale a dire:
- Istruzioni d'uso dell'apparecchio
- Istruzioni d'uso della trasmissione
- Istruzioni d'uso sugli accessori indicati nella specifica
- Relazioni di collaudo di TÜV ecc.
- Relazione della corsa di rendimento
- Disegno per il montaggio (disegno quotato)
- Specifica con tutti i dati

La documentazione sopra indicata non è redatta o allegata in tutti i casi. In tal caso si deve fare riferimento ai dati della specifica.

1.3 Indicazioni di sicurezza

- **Prima della messa in esercizio, assicurarsi che il personale operatore abbia letto e compreso le istruzioni d'uso.** Il gestore e non l'operatore è responsabile della sicurezza!
- Garantire che nell'azienda e/o nel paese di destinazione siano rispettate le prescrizioni di sicurezza vigenti per l'utilizzo dell'apparecchio.
- Utilizzare l'apparecchio solo se in condizioni operative ineccepibili e nel rispetto della destinazione di utilizzo, tenendo conto di misure di sicurezza e possibili pericoli e osservando tutte le segnalazioni del produttore!
- Eliminare immediatamente eventuali guasti che possano mettere a rischio la sicurezza.
- Le segnalazioni applicate direttamente alla pompa a centrifuga, come ad es. la freccia del senso di rotazione e l'indicazione dei raccordi dei fluidi, vanno assolutamente rispettate e mantenute sempre in stato leggibile.
- Vanno inoltre rispettate le segnalazioni di installazione, esercizio e di manutenzione ordinaria e straordinaria.

1.4 Utilizzo conforme

L'apparecchio è progettato per l'installazione nella macchina complessiva o impianto, come da specifica originale. Può essere utilizzato solo con i valori fissati nella documentazione tecnica e tutti gli altri dati indicati nella specifica.
Un utilizzo diverso o per applicazioni più impegnative va considerato come non conforme. In tal caso il produttore non si assume alcuna responsabilità per i danni che ne derivano. Prima di effettuare modifiche per un'altra destinazione di utilizzo si deve assolutamente contattare il produttore.

1.5 Obblighi del gestore

- Il gestore/operatore deve assicurarsi,
  -che le istruzioni d'uso siano sempre a disposizione del personale addetto.
  -che le segnalazioni di sicurezza nelle presenti istruzioni d'uso siano rispettate.
- Il gestore deve inoltre garantire l'integrazione corretta dei componenti e il collaudo dell'impianto complessivo in accordo alla Direttiva macchine (98/37 CE).

1.6 Caratteri e simboli

Nelle istruzioni d'uso si utilizzano le segnalazioni di seguito riportate. Tali segnalazioni aiutano a meglio identificare i pericoli.

Simbolo	Significato:
	Avvertenza! Pericolo mortale! Questa indicazione segnala il rischio legato a corrente elettrica.
	Prudenza! Rischio di ferite! / Rischio di danni! Questa indicazione segnala il rischio legato a cause meccaniche.
	Importante: Questa indicazione evidenzia operazioni che potrebbero danneggiare, anche irreparabilmente, l'apparecchio.
	Nota: Segnala anche un uso economico dell'apparecchio.
	Ambiente: Segnala una procedura di utilizzo e di smaltimento rispettosa dell'ambiente.

1.7 Smaltimento

Apparecchio:
Smaltire l'apparecchio nel rispetto delle prescrizioni locali per lo smaltimento di rifiuti industriali.

2 Descrizione dell'apparecchio / Dati tecnici

2.1 Descrizione dell'apparecchio

Il tasto a sensore è adatto all'installazione a parete in piscine pubbliche e private. Permette di accendere e spegnere un apparecchio elettrico.

2.2 Dati tecnici

Materiale set da inserimento:	ABS / titanio
Materiale kit di montaggio:	ABS / Titanio / 1.4571
Dimensioni del kit di montaggio (flangia sigillatura verniciabile):	Profondità 51mm (256mm) - (200x200x6mm)
Dimensioni kit di montaggio:	105mm x 105mm x 10mm
Lunghezza standard (cavo)	2m

3 Operazioni preliminari per l'installazione e montaggio

3.1 Procedura di inserimento generica

La distanza tra tasto a sensore e quadro elettrico o scatola del trasformatore non dovrebbe superare i 25 m.

Il tasto a sensore è progettato per essere installato nell'apposito alloggiamento dell'interruttore pneumatico (Pro).

3.2 Procedura di inserimento piscina in cemento armato piastrellata e/o con

sigillatura verniciabile

Set da inserimento

BHS set da inserimento (tubo in PVC DN20)

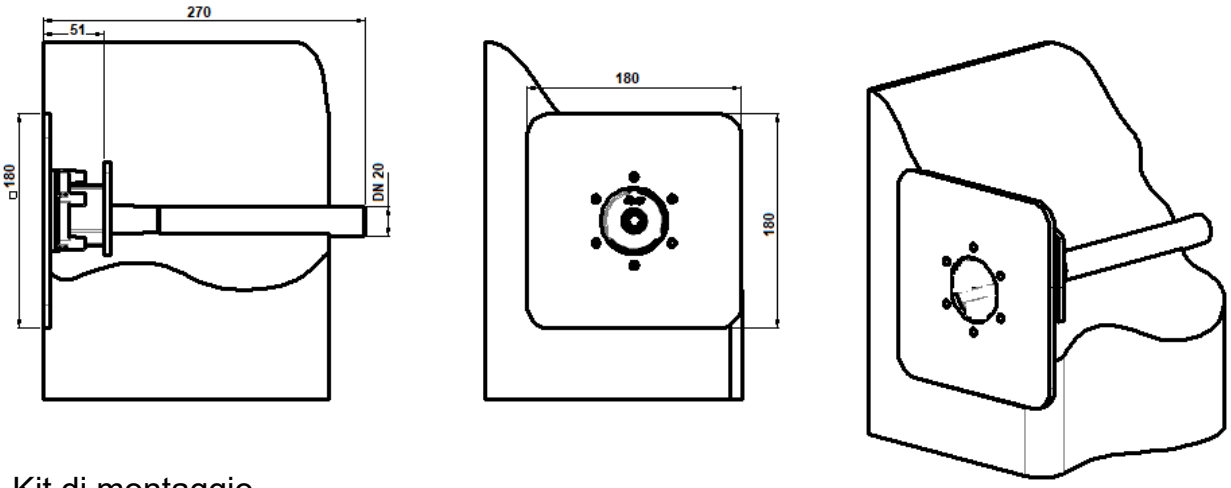

Kit di montaggio

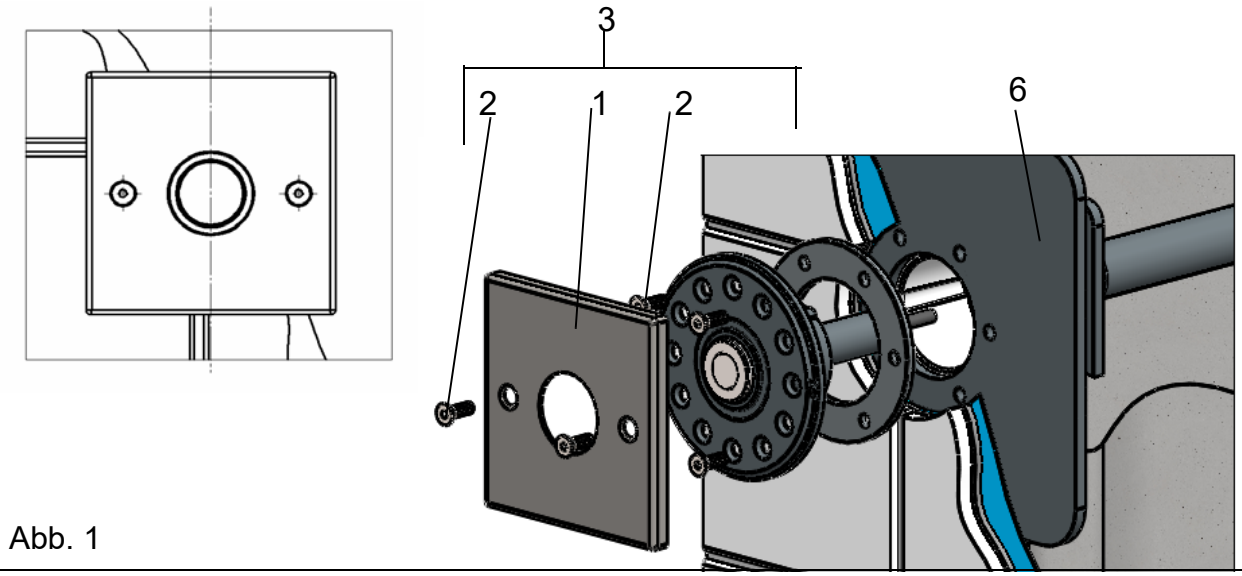

Abb. 1

Kit di montaggio completo con viti (M5) in 3.7035
Compensazione massima 25 mm – oltre tale valore è necessaria una prolunga.

Pos.	N°. ordine	Denominazione	Pz.	Nota
1	60198	Schermo	1	
2	11072	Vite a testa cava	6	M5x25 DIN 7984-3.7035
3	98775	BS kit di montaggio completo	1	
6	94700	BHS set da inserimento	1	

3.3 Procedura di inserimento piscina in cemento armato con lamiera

Set da inserimento

BHS set da inserimento (tubo in PVC DN20)

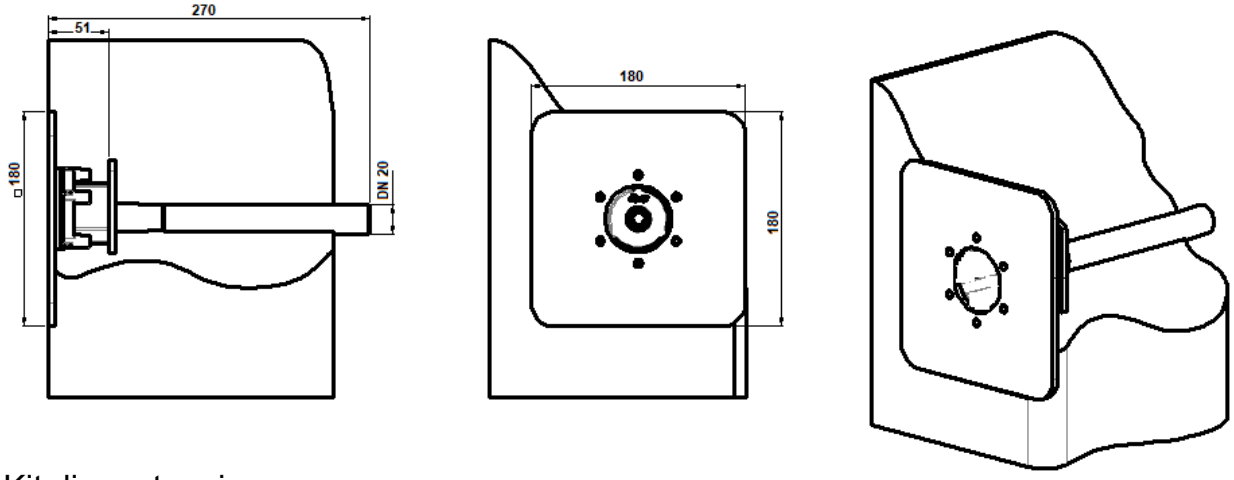

Kit di montaggio

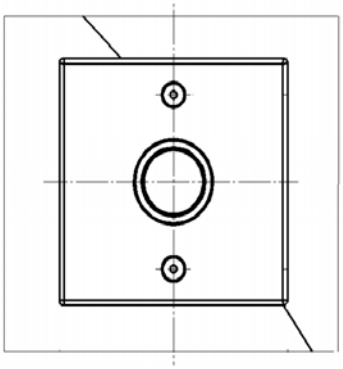

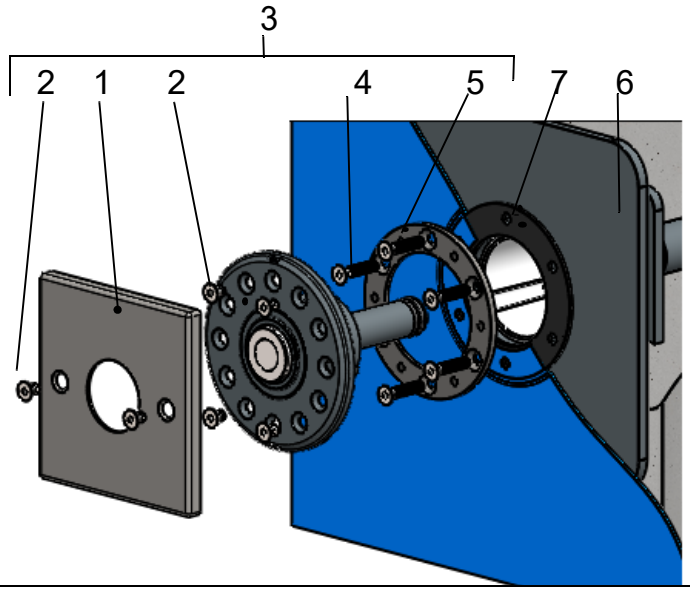

Abb. 2

Kit di montaggio completo con viti (M5) e anello di serraggio in 3.7035
Compensazione massima 25 mm – oltre tale valore è necessaria una prolunga.

Pos.	N°. ordine	Denominazione	Pz.	Nota
1	60198	Schermo	1	
2	11083	Vite a testa cava	6	M5x10 DIN7984 -3.7035
3	98776	H kit di montaggio completo	1	
4	11072	Vite a testa cava	6	M5x25 DIN965 - 3.7035
5	60515	Anello di serraggio	1	
6	94700	BHS set da inserimento	1	
7	60506	Tenuta piatta	1	PVC morbido

3.4 Procedura di inserimento piscina prefabbricata

3.4.1 Procedura di inserimento piscina prefabbricata (set da inserimento)

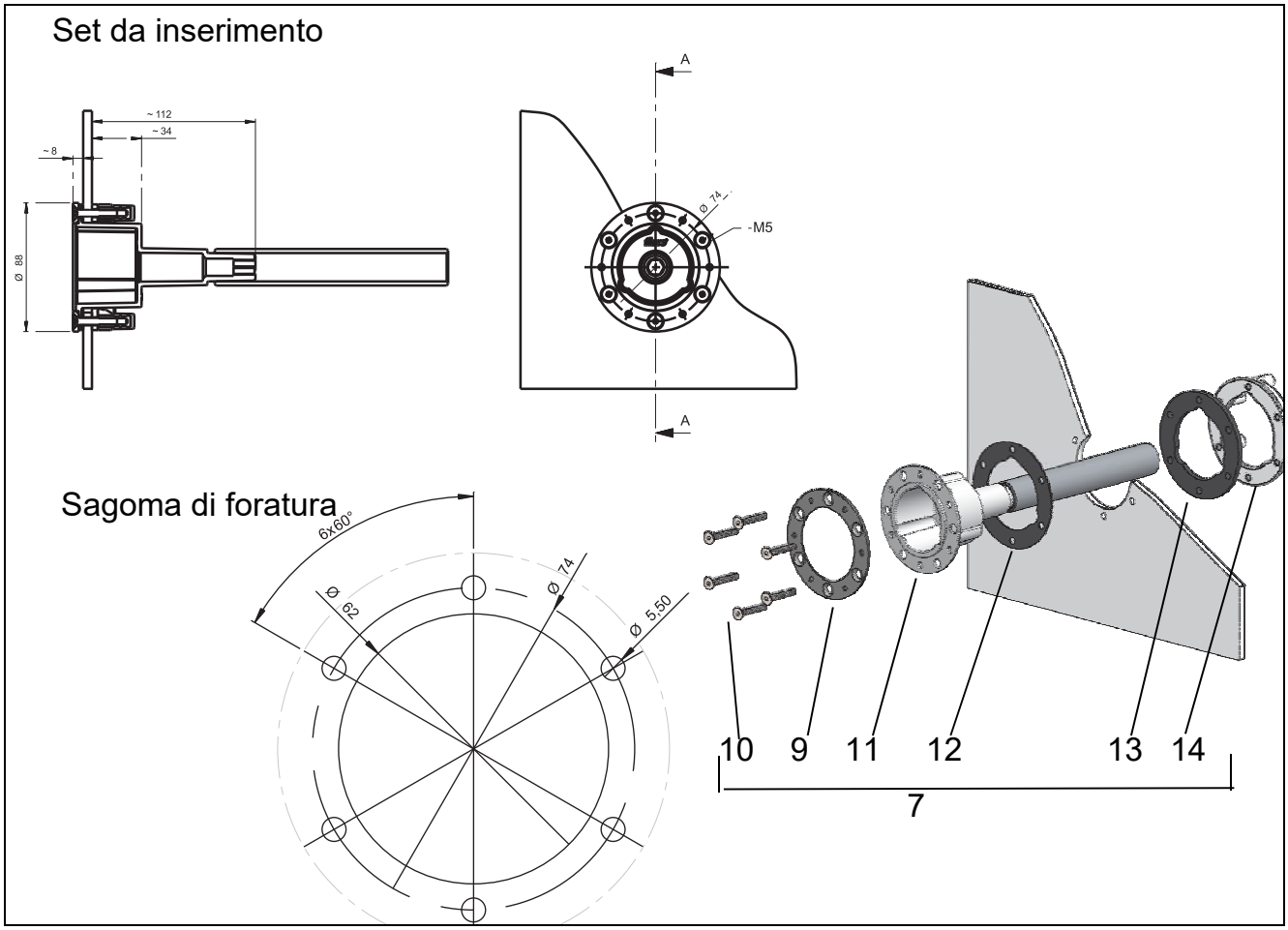

Abb. 3:

Pos.	N°. ordine	Denominazione	Pz.	Nota
7	94701	A set da inserimento	1	
9	60515	Anello di serraggio	1	
10	11072	Vite a testa cava	6	M5x25 DIN 965-3.7035
11	60519	A alloggiamento di inserimento	1	
12	60516	Tenuta piatta	1	EPDM
13	60517	Tenuta piatta	1	Schiuma espansa EPDM
14	60509	Anello di tenuta	1	

3.4.2 Procedura di inserimento piscina prefabbricata (kit di montaggio)

Kit di montaggio

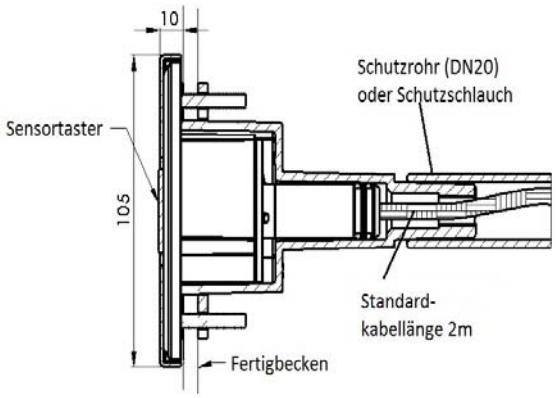

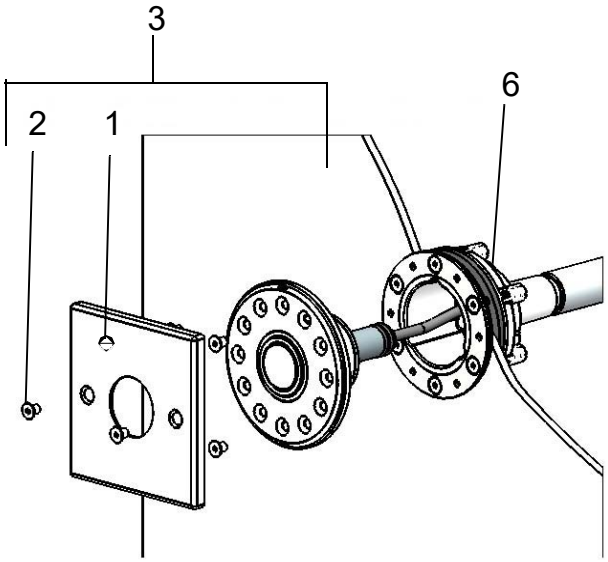

Abb. 4:

Pos.	N°. ordine	Denominazione	Pz.	Nota
1	60198	Schermo	1	
2	11083	Vite a testa cava	6	M5X10 DIN 965 -3.7035
3	98777	A kit di montaggio	1	
6	94701	A set da inserimento	1	

3.5 Possibili soluzioni di compensazione

Su richiesta

4 Allacciamento elettrico

Nota:

Per la posa dei cavi è indispensabile garantire una separazione sicura delle diverse tipologie di corrente entro un sistema d'installazione.
Per la posa dei cavi vanno rispettati i requisiti previsti per il cablaggio di comunicazione, come indicati nelle norme DIN EN 50174 e DIN VDE 0100-520.

Seziomento di sicurezza

Per motivi legati alla sicurezza elettrica, il tasto sensore deve assolutamente essere fatto funzionare tramite un "sezionamento di sicurezza", come una scatola trasformatore art. N° 61405 o direttamente collegato al quadro elettrico NT. Vanno rispettate le lunghezze massime definite per la linea.

4.1 Tasto sensore - occupazione

Colore dei fili	Funzioni
bianco	Contatto di commutazione S1
marrone	Contatto di commutazione 24V
grigio	LED1
giallo	LED2
verde	LED3

4.2 Tasto sensore - informazioni tecniche

Effetto di commutazione:	Impulso con attivazione unica
Funzionamento elettrico:	normale aperto / contatto di chiusura
Dati elettrici:	Imax = 200mA / U_B = 24V DC

4.3 Cavo di collegamento

Cavo speciale a 5 fili
Lunghezza standard del cavo 2 m
Con codifica a colori
Diametro esterno 5,5 mm
Sezione filo 0,5 mm²

4.4 Segnalazione di installazione e lunghezza cavo

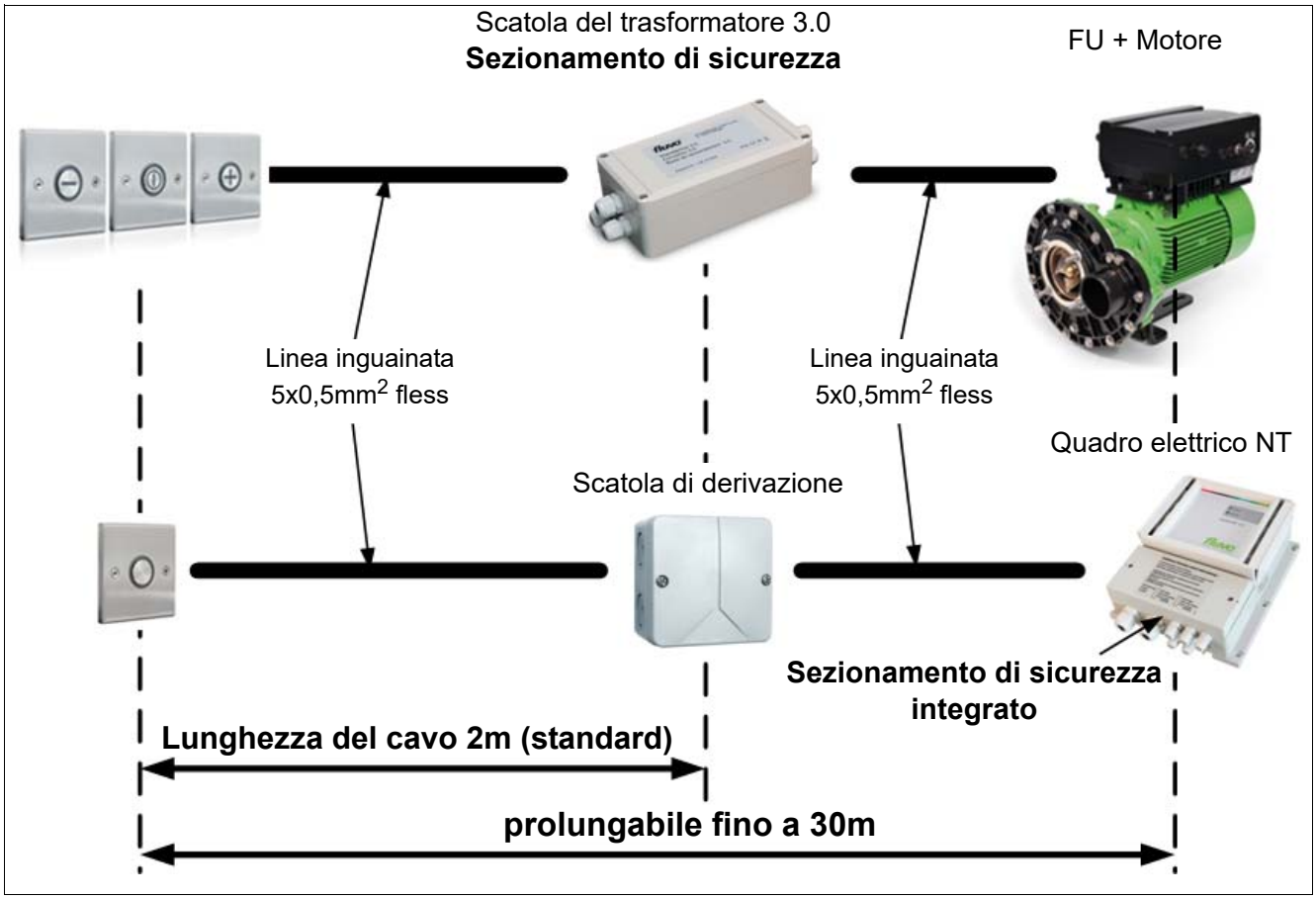

FU - inverter di frequenza, regolatore di trasmissione, pompa a regolazione del numero di giri

Schmalenberger GmbH + Co. KG
Strömungstechnologie
Im Schelmen 9 - 11
D-72072 Tübingen / Germany

Telefono: +49 (0)7071 70 08 - 0
Telefax: +49 (0)7071 70 08 - 10
Internet: www.fluvo.de
E-mail: info@schmalenberger.de

© 2019 Schmalenberger GmbH + Co. KG ; Tutti i diritti sono riservati
Con riserva di modifiche alle istruzioni

Tipo: Tasto a sensore
Versione: 27138 - D