fluvo®
innovative schwimmbadtechnik

Docce a cascata / cannoni d’acqua / ombrelli d’acqua

IT Istruzioni per l’uso

Traduzione dell´originale

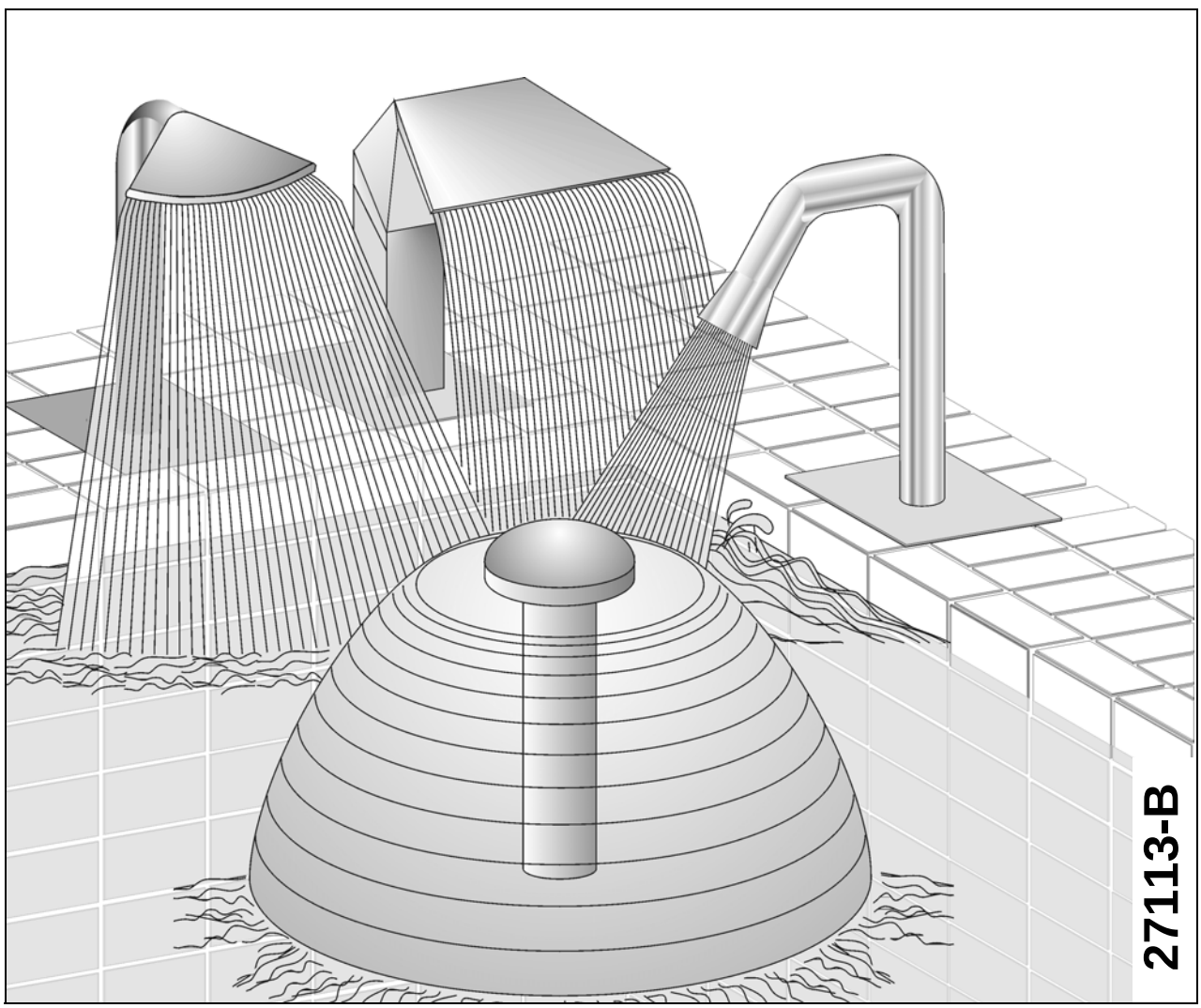

Indice

1 Indicazioni generiche / Utilizzo conforme ... 4
1.1 Indicazioni generiche ... 4
1.2 Utilizzo conforme ... 4
2 Indicazioni di sicurezza ... 4
2.1 Indicazioni di sicurezza per il gestore ... 4
3 Descrizione dell'apparecchio / Dati tecnici generici ... 5
3.1 Dati tecnici ... 5
4 Docce a cascata ... 6
4.1 Procedimento di incasso / piscine in cemento ... 6
4.2 Procedura di inserimento / Piscina in cemento armato piastrellata ... 8
4.3 Procedura di inserimento / Piscina in cemento armato con sigillatura a lamiera ... 9
4.4 Procedura di inserimento / Piscina in cemento armato con sigillatura verniciabile ... 10
4.5 Procedura di inserimento / Piscina prefabbricata ... 12
4.6 Procedura di inserimento / Inserimento in un secondo tempo ... 13
5 Cannoni d'acqua ... 15
5.1 Procedimento di incasso / piscine in cemento ... 15
5.2 Procedura di inserimento / Piscina in cemento armato piastrellata ... 17
5.3 Procedura di inserimento / Piscina in cemento armato con sigillatura a lamiera ... 18
5.4 Procedura di inserimento / Piscina in cemento armato con sigillatura verniciabile ... 19
5.5 Procedura di inserimento / Inserimento in un secondo tempo ... 21
6 Ombrello d'acqua ... 23
6.1 Procedimento di incasso / piscine in cemento ... 23
6.2 Procedura di inserimento / Piscina in cemento armato piastrellata ... 25
6.3 Procedura di inserimento / Piscina in cemento armato con sigillatura a lamiera ... 27
6.4 Procedura di inserimento / Piscina in cemento armato con sigillatura verniciabile ... 29
6.5 Procedura di inserimento / Inserimento in un secondo tempo ... 31
7 Pezzi di ricambio per docce a cascata ... 33
7.1 Piscina in cemento armato piastrellata ... 33
7.2 Piscina in cemento armato con sigillatura a lamiera ... 35
7.3 Piscina in cemento armato e sigillatura verniciabile ... 36
7.4 Piscina prefabbricata ... 38
7.5 Inserimento in un secondo tempo ... 39
8 Pezzi di ricambio cannoni d'acqua ... 40
8.1 Piscina in cemento armato piastrellata ... 40
8.2 Piscina in cemento armato con sigillatura a lamiera ... 42
8.3 Piscina in cemento armato e sigillatura verniciabile ... 44
8.4 Inserimento in un secondo tempo ... 46
9 Pezzi di ricambio per ombrelli d'acqua ... 47

9.1 Piscina in cemento armato piastrellata 47
9.2 Piscina in cemento armato con sigillatura a lamiera 48
9.3 Piscina in cemento armato e sigillatura verniciabile 49
9.4 Inserimento in un secondo tempo 50

1 Indicazioni generiche / Utilizzo conforme

1.1 Indicazioni generiche

fluvo offre nella vasta gamma di accessori per piscine, anche docce a cascata, cannoni d'acqua e ombrelli d'acqua adatti per equipaggiare sia piscine di grandi dimensioni che piscine private.
Docce a cascata, cannoni d'acqua e ombrelli d'acqua sono realizzati in acciaio inossidabile 1.4571. Tutti i componenti che vengono a contatto con il fluido sono progettati per qualità dell'acqua come previsto dalla norma DIN 19643.
Docce a cascata, cannoni d'acqua e ombrelli d'acqua sono prodotti al passo con i più moderni standard tecnici, sono realizzati con la massima cura e sottoposti a continui controlli.
Le presenti istruzioni d'uso riportano segnalazioni importanti che permettono di utilizzare in modo sicuro, conforme ed economico le docce a cascata, i cannoni d'acqua e gli ombrelli d'acqua. Per evitare pericoli e garantire una lunga durata utile di docce a cascata, cannoni d'acqua e ombrelli d'acqua si devono assolutamente rispettare le istruzioni fornite.
Le presenti istruzioni d'uso non tengono conto delle prescrizioni locali vigenti, per l'osservanza delle quali è responsabile il gestore – anche in relazione al personale incaricato del montaggio.

1.2 Utilizzo conforme

L'impianto complessivo o parti dello stesso non sono adatti per l'utilizzo in altri sistemi. Evidenziamo in modo particolare che i componenti vanno utilizzati esclusivamente per l'utilizzo conforme previsto.
Non si devono utilizzare docce a cascata, cannoni d'acqua e ombrelli d'acqua con valori al di fuori dei limiti indicati nei dati tecnici. In caso di dubbi o incertezze si prega di rivolgersi al servizio di assistenza clienti o al produttore.

2 Indicazioni di sicurezza

Prima di effettuare montaggio e messa in funzione di docce a cascata, cannoni d'acqua e ombrelli d'acqua, leggere con attenzione le presenti istruzioni per l'uso. Assicurarsi inoltre di averle comprese.

2.1 Indicazioni di sicurezza per il gestore

1. Solo personale specializzato e qualificato è autorizzato ad effettuare riparazioni di qualsiasi genere. A tal fine si deve svuotare la piscina.
2. Il gestore deve garantire
   - che le istruzioni d'uso siano sempre a disposizione del personale addetto,
   - che le segnalazioni delle istruzioni d'uso siano rispettate

Tutti i componenti che vengono a contatto con il fluido resistono ad una percentuale assoluta di sale del 0,75% (4.500mg/l Cl^-). In caso la concentrazione salina sia superiore, si prega di contattare il produttore.

3 Descrizione dell'apparecchio / Dati tecnici generici

L'impianto corrisponde alle direttive **VDE**.

Docce a cascata, cannoni d'acqua e ombrelli d'acqua sono consegnati suddivisi in due gruppi costruttivi:

- Set da inserimento
- Kit di montaggio

3.1 Dati tecnici

Realizzazione	Raccordodi mandata	Portata	Pressione di esercizio	Pressione max. ammessa
Doccia a cascata diritta	DN 100	60 - 96 m³	0,4 - 0,6 bar	0,8 bar
Doccia a cascata semitonda	DN 100	60 - 96 m³	0,4 - 0,6 bar	0,8 bar
Ombrello a cortina a 140°	DN 100	42 -48 m³	0,4 - 0,6 bar	0,8 bar
Tubo a raggio di campana	DN 100	48 -60 m³	0,4 - 0,6 bar	0,8 bar
Tubo a getto piatto	DN 100	42 -48 m³	0,4 - 0,6 bar	0,8 bar
Tubo a getto verticale	DN 100	42 -48 m³	0,4 - 0,6 bar	0,8 bar
Tubo a getto triplo	DN 100	60 - 96 m³	0,4 - 0,6 bar	0,8 bar
Cannone d'acqua	DN 100	60 - 96 m³	0,4 - 0,6 bar	0,8 bar
Ombrello d'acqua	DN 100	60 - 96 m³	0,4 - 0,6 bar	0,8 bar

4 Docce a cascata

4.1 Procedimento di incasso / piscine in cemento

V. Fig. 1, Fig. 2 e Fig. 3.

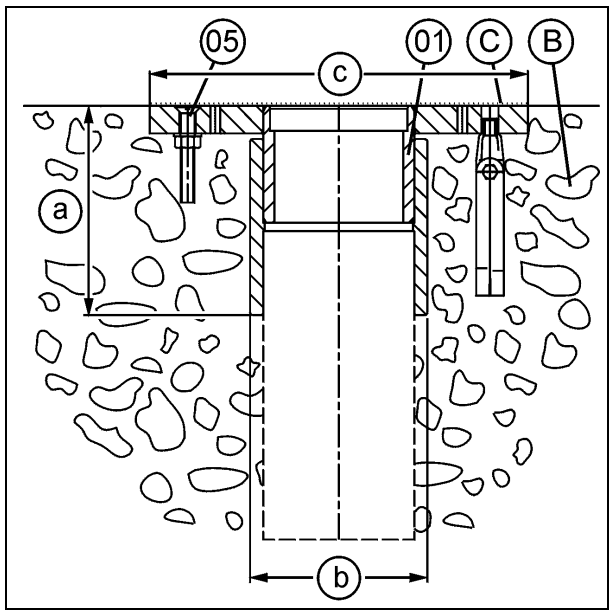

Fig. 1

Il set da inserimento è disponibile nei modelli per piscine in cemento piastrellate (01) (fig. 1), per piscine in cemento con sigillatura a lamiera (02) (fig. 2), e per piscine in cemento con sigillatura verniciabile (21) (fig.3).
Il set da inserimento (01, 02 o 21) va cementato in modo che lo spigolo superiore risulti a filo con il cemento grezzo (B).
Si deve fare attenzione ad effettuare una regolazione parallela alla linea dell'acqua.
La distanza tra il centro del set da inserimento (01, 02 o 21) e il bordo della piscina dovrebbe rientrare tra 150 mm e 650 mm.

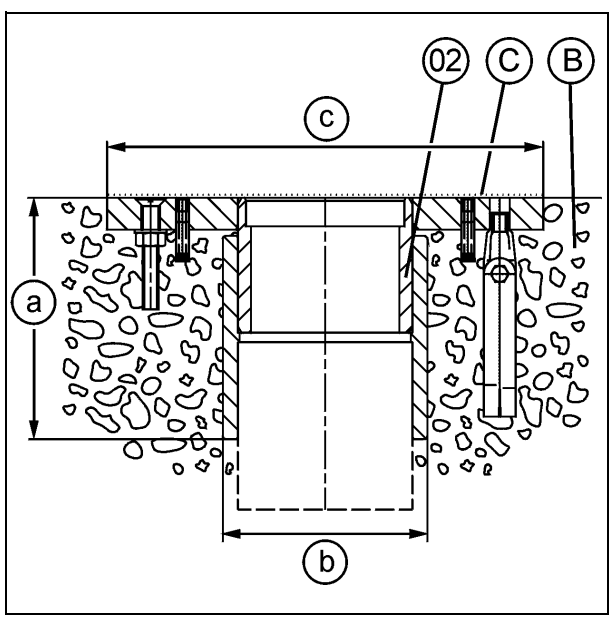

Fig. 2

Nota!
Prima di cementare il set, controllare assolutamente che il set da inserimento (01, 02 o 21) risulti montato alla parete di incamiciatura orizzontalmente, alla posizione corretta e a prova di spostamento in quanto in seguito non è possibile effettuare delle correzioni.
Inoltre si deve fissare ulteriormente il set da inserimento (01, 02 o 21) alle armature in ferro.

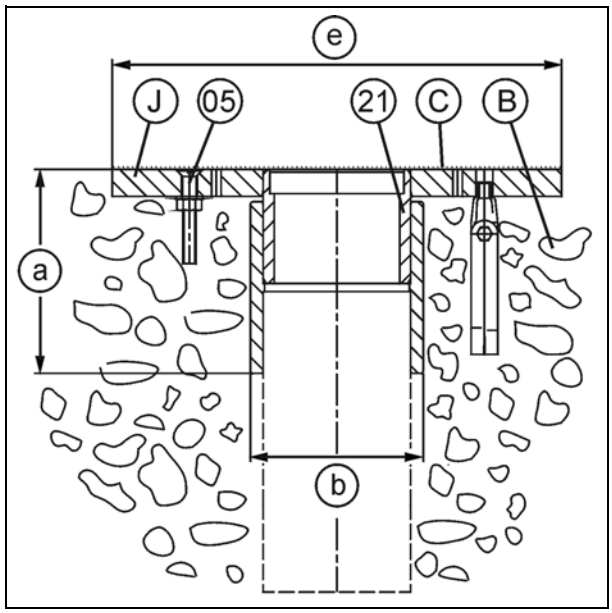

Fig. 3

a = 152 mm
b = DN 100
c = 245 mm x 275 mm
e = 335 mm

B Cemento grezzo
C Pellicola protettiva
J Flangia

01 Set da inserimento per piscina in cemento armato piastrellata
02 Set da inserimento per piscina con sigillatura a lamiera
05 Vite di regolazione
21 Set da inserimento per piscina con sigillatura verniciabile

4.2 Procedura di inserimento / Piscina in cemento armato piastrellata

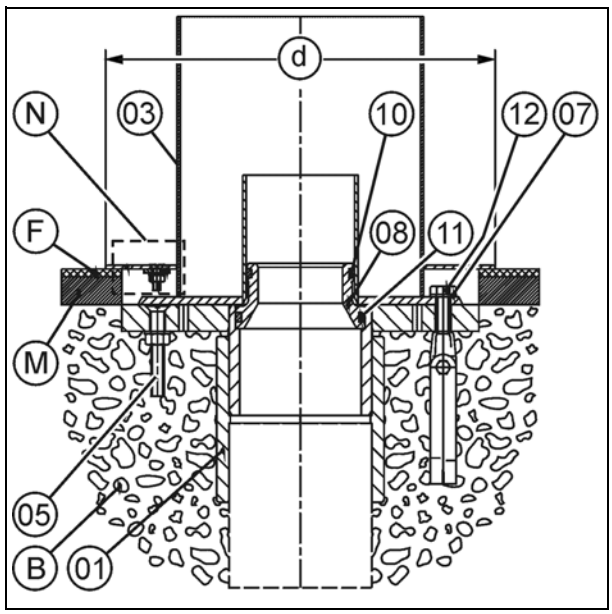

Fig. 4

V. Fig. 4e Fig. 5.
N Per i dettagli v. Fig. 5

Asportare la pellicola protettiva C (Fig. 1) dal set da inserimento (01).
Effettuare lo strato di malta (M) e posare le piastrelle (F) fino al set da inserimento (01).
Inserire il pezzo di giunzione (08) con i due anelli O (10 e 11) nel set da inserimento (01).
Posare la doccia a cascata (03) sul pezzo di giunzione (08).
Nota!
Se non si è installato orizzontalmente il set da inserimento (01), utilizzando le quattro viti di regolazione (05) è possibile regolare la posizione della doccia a cascata (03).

Avvitare la piastra base della doccia a cascata (03) al set da inserimento (01) utilizzando le viti (12) e le rondelle (07).
Inserire le due metà dello schermo (04) e avvitarle con gli elementi di serraggio (06, 09, 14 e 31). Infine fissare le due metà dello schermo (04) alle piastrelle (F) con del mastice.

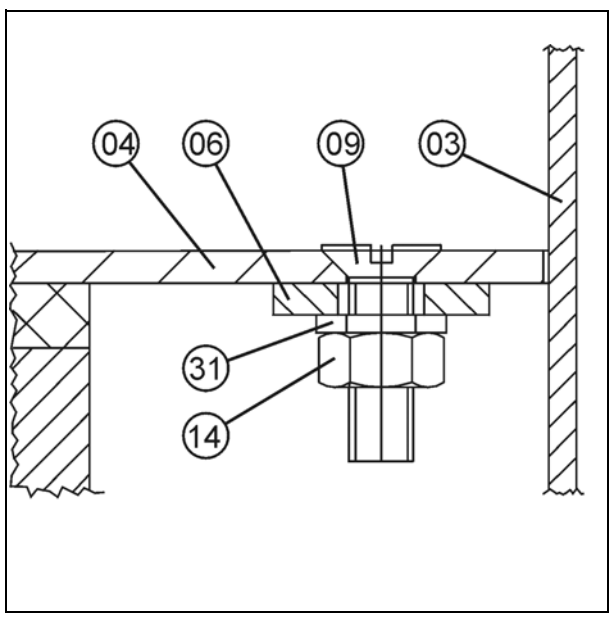

Fig. 5

d =	*300 mm*
B	*Cemento grezzo*
C	*Pellicola protettiva*
F	*Piastrelle*
M	*Malta*
S	*Vite di fissaggio*
01	*Set da inserimento*
03	*Doccia a cascata*
04	*Metà schermo*
06	*Linguetta*
07	*Rondella distanziatrice*
08	*Pezzo di giunzione*
09	*Vite a testa cava*
10	*Anello O*
11	*Anello O*
12	*Vite*
14	*Bullone esagonale*
31	*Rondella distanziatrice*

4.3 Procedura di inserimento / Piscina in cemento armato con sigillatura a lamiera

Asportare la pellicola protettiva C (Fig. 1) dal set da inserimento (02).
Inserire il pezzo di giunzione (08) con i due anelli O (10 e 11) nel set da inserimento (0e).
Utilizzando la tenuta piatta (18), l'anello di serraggio (15) e le viti a testa cava (09), bloccare la pellicola della piscina (L) e intagliare il foro al centro.

> **Nota!**
> L'anello di serraggio (15) deve poggiare perfettamente e senza rialzi, per garantire un blocco sicuro.

Infine fissare la piastra base della doccia a cascata (03), con gli elementi di serraggio (07, 16 e
17), sul set da inserimento (02).

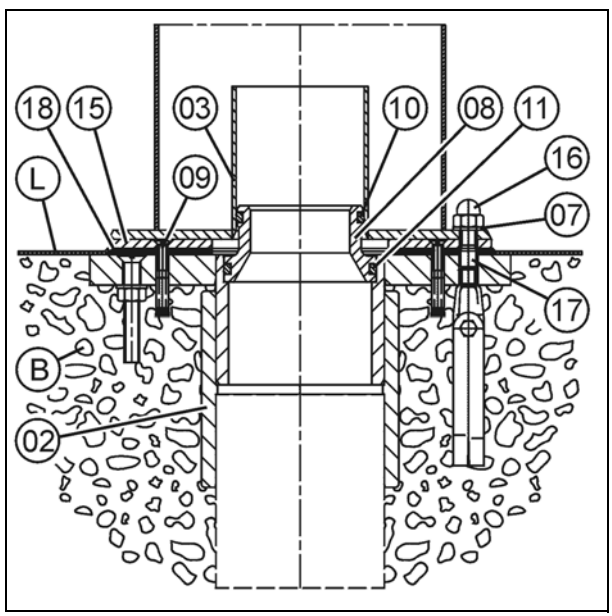

Fig. 6

B	*Cemento grezzo*
C	*Pellicola protettiva*
L	*Pellicola della piscina*
S	*Vite di fissaggio*
02	*Set da inserimento*
03	*Doccia a cascata*
07	*Rondella distanziatrice*
08	*Pezzo di giunzione*
09	*Vite a testa cava*
10	*Anello O*
11	*Anello O*
15	*Anello di serraggio*
16	*Dado cieco esagonale*
17	*Perno filettato*
18	*Tenuta piatta*

4.4 Procedura di inserimento / Piscina in cemento armato con sigillatura verniciabile

V. Fig. 7e Fig. 8.
N Per i dettagli v. Fig. 8.

Asportare la pellicola protettiva C (Fig. 1) dal set da inserimento (21).
Posare la sigillatura verniciabile (S) ed eventualmente lo strato di malta (M) e le piastrelle (F) fino a circa 30 mm sopra la flangia (J) del set da inserimento (21).
Fissare le viti (07).

Nota!
Non coprire la vite di regolazione (05) con la sigillatura verniciabile (S), la malta (M) e le piastrelle (F).

Inserire il pezzo di giunzione (08) con i due anelli O (10 e 11) nel set da inserimento (21).

Posare la doccia a cascata (03) sul pezzo di giunzione (08).

Nota!
Se non si è installato orizzontalmente il set da inserimento (21), utilizzando le quattro viti di regolazione (05) è possibile regolare la posizione della doccia a cascata (03).

Avvitare la piastra base della doccia a cascata (03) al set da inserimento (21) utilizzando le viti (12) e le rondelle (07).

Inserire le due metà dello schermo (04) e avvitarle con gli elementi di serraggio (06, 09, 14 e 31).

Infine fissare le due metà dello schermo (04) alle piastrelle (F) con del mastice, nel caso in cui si siano posate malta e piastrelle (M e F).

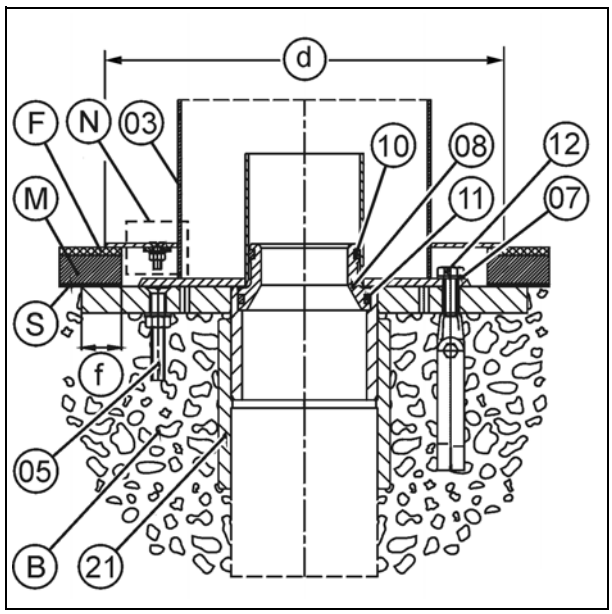

Fig. 7

d = 300 mm
f = 30 mm

F Piastrelle
J Flangia
M Malta
S Sigillatura verniciabile

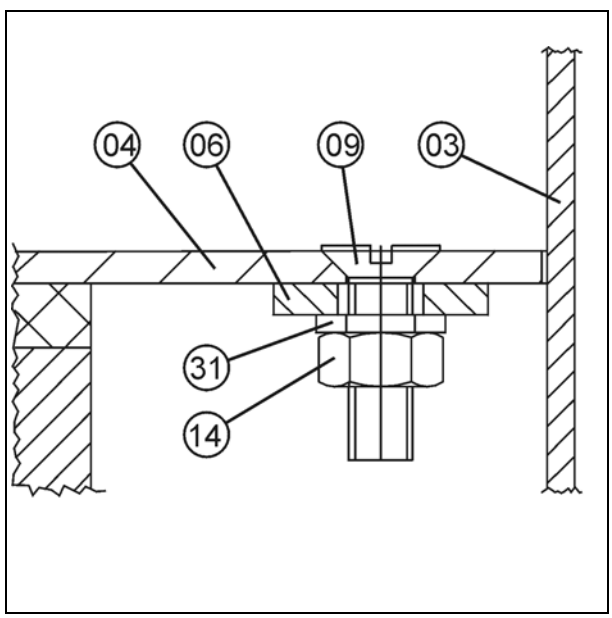

Fig. 8

03 Doccia a cascata
04 Metà schermo
05 Vite di regolazione
06 Linguetta
07 Rondella distanziatrice
08 Pezzo di giunzione
09 Vite a testa cava
12 Vite esagonale
14 Bullone esagonale
21 Set da inserimento
31 Rondella distanziatrice

4.5 Procedura di inserimento / Piscina prefabbricata

Utilizzare l'anello di tenuta (26) come sagoma di foratura e forare ai punti necessari i fori per i tiranti filettati (G).

Avvitare la doccia a cascata (25) con la tenuta piatta (27), l'anello di tenuta (26) e gli elementi di serraggio (28 e 29) fissandola alla vasca (A).
Eventualmente accorciare i tiranti filettati (G)!

Nota!
La tenuta piatta (27) deve poggiare perfettamente e senza rialzi. Non utilizzare ulteriori masse adesive o mastice che possano corrodere la tenuta piatta (27).

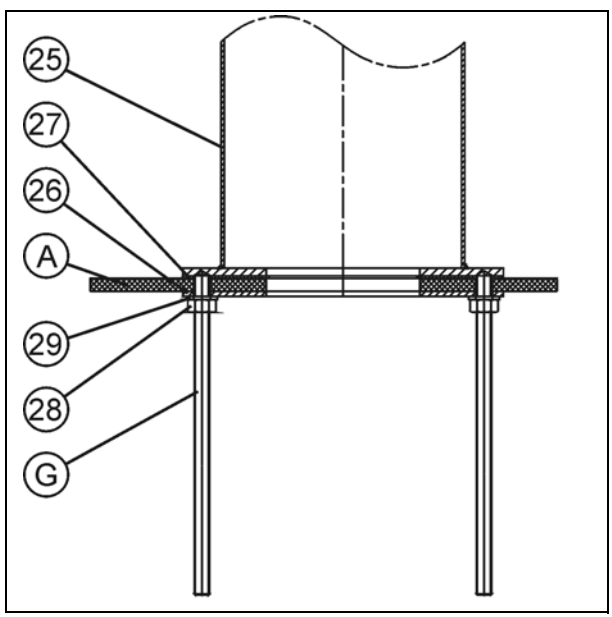

Fig. 9

A *Vasca*
G *Tirante filettato*

25 *Doccia a cascata*
26 *Anello di tenuta*
27 *Tenuta piatta*
28 *Bullone esagonale*
29 *Rondella distanziatrice*

4.6 Procedura di inserimento / Inserimento in un secondo tempo

V. Fig. 10 e Fig. 11.

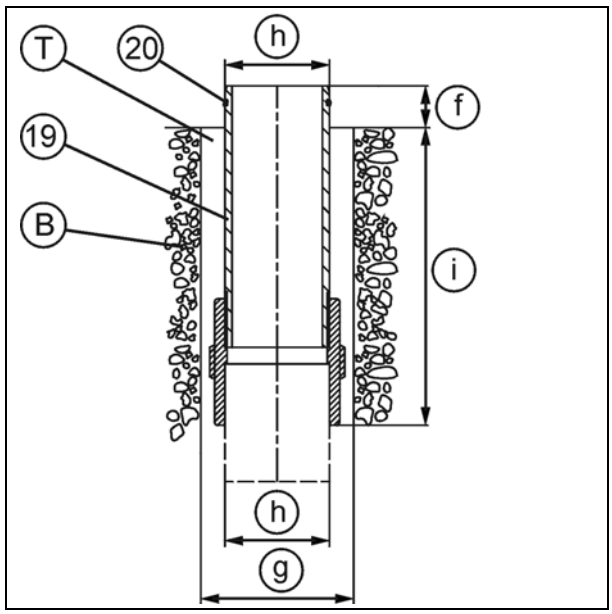

Fig. 10

Effettuare una foratura con utensile cavo da Ø 110 mm.

Spalmare il set da inserimento (19) con resina epossidica (T). Riempire il foro effettuato con utensile cavo utilizzando resina epossidica (T). Poi inserire il set da inserimento (19) nel foro effettuato in modo che lo spigolo superiore risulti 30 mm al di sopra del bordo superiore del cemento.

Asportare la resina epossidica (T) che fuoriesce dall'apertura.

Nota!
Controllare che il set da inserimento (19) risulti inserito verticalmente nel foro effettuati con utensile cavo, in quanto in seguito non si possono effettuare correzioni.

Dopo l'indurimento della resina epossidica (T), inserire il pezzo di giunzione (23) con l'anello O (10) nel set da inserimento (19). Posare quindi la doccia a cascata (03) sul pezzo di giunzione (23).
Tagliare i tiranti filettati (22) in quattro pezzi di lunghezza identica.

Poi realizzare i fori per i quattro tasselli (D). Utilizzare la piastra base (P) della doccia a cascata (03) come sagoma.
Inserire i quattro tasselli (D) e avvitare i tiranti filettati (22).

Infine avvitare la doccia a cascata (03) ai tiranti filettati (22) utilizzando i dadi ciechi (12). Eventualmente accorciare i tiranti filettati (22) alla lunghezza richiesta.

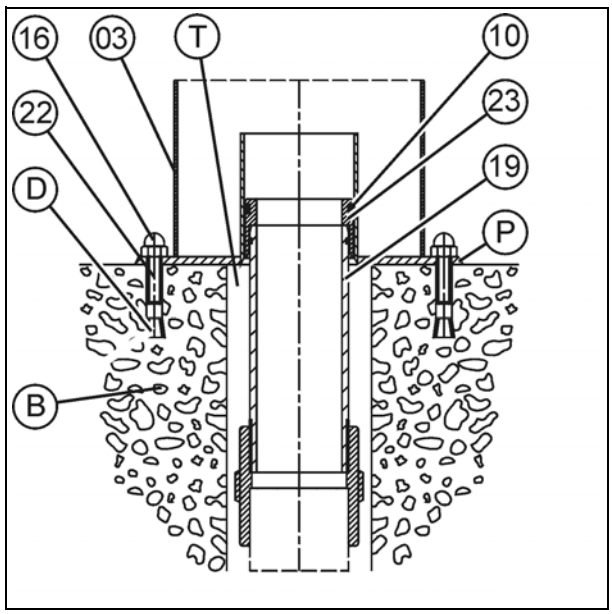

Fig. 11

f =	*30 mm*
g =	*ø 110 mm*
h =	*DN 65*
i =	*244 mm*
D	*Tassello*
P	*Piastra base*
T	*Resina epossidica*
03	*Doccia a cascata*
10	*Anello O*
12	*Dado cieco*
14	*Bullone esagonale*
19	*Set da inserimento*
22	*Tirante filettato*
23	*Pezzo di giunzione*
31	*Rondella distanziatrice*

5 Cannoni d'acqua

5.1 Procedimento di incasso / piscine in cemento

V. Fig. 12, Fig. 13 e Fig. 14.

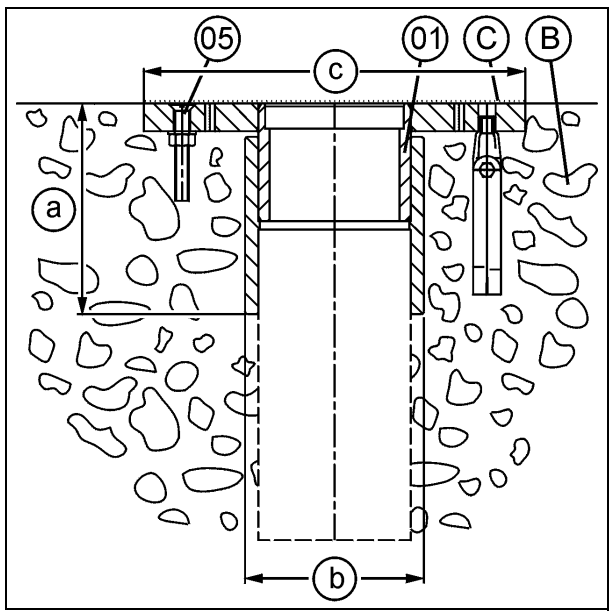

Fig. 12

Il set da inserimento è disponibile nei modelli per piscine in cemento piastrellate (01) (Fig. 1), per piscine in cemento con sigillatura a lamiera (02) (Fig. 2), e per piscine in cemento con sigillatura verniciabile (21) (Fig. 3).
Il set da inserimento (01,02 o 21) va cementato in modo che lo spigolo superiore risulti a filo con il cemento grezzo (B).
Si deve fare attenzione ad effettuare una regolazione parallela alla linea dell'acqua.
La distanza tra il centro del set da inserimento (01, 02 o 21) e il bordo della piscina dovrebbe rientrare tra 150 mm e 650 mm.

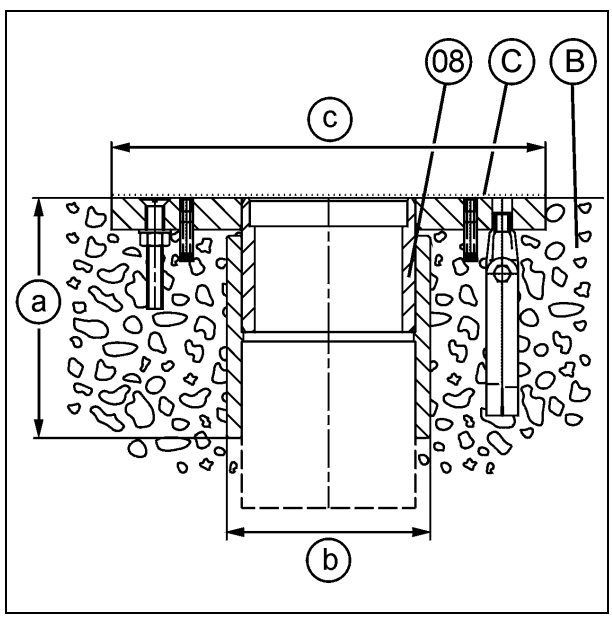

Fig. 13

Nota!
Prima di cementare il set, controllare assolutamente che il set da inserimento (01, 02 o 21) risulti montato alla parete di incamiciatura orizzontalmente, alla posizione corretta e a prova di spostamento in quanto in seguito non è possibile effettuare delle correzioni.
Inoltre si deve fissare ulteriormente il set da inserimento (01, 02 o 21) alle armature in ferro.

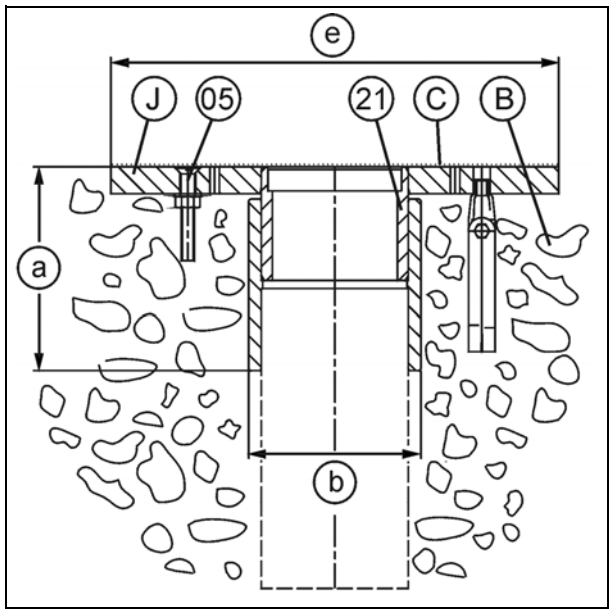

Fig. 14

a = 152 mm
b = DN 100
c = 245 mm x 275 mm
e = 335 mm

B Cemento grezzo
C Pellicola protettiva
J Flangia

01 Set da inserimento per piscina in cemento armato piastrellata
02 Set da inserimento per piscina in cemento armato con sigillatura a lamiera
05 Vite di regolazione
21 Set da inserimento per piscina in cemento armato con sigillatura verniciabile

5.2 Procedura di inserimento / Piscina in cemento armato piastrellata

Asportare la pellicola protettiva C (fig. 10) dal set da inserimento (01).
Effettuare lo strato di malta (M) e posare le piastrelle (F) fino al set da inserimento (01).
Inserire il pezzo di giunzione (08) con i due anelli O (10 e 11) nel set da inserimento (01).
Posare il cannone d'acqua (03) sul pezzo di giunzione (08).

> **Nota!**
> Se non si è installato orizzontalmente il set da inserimento (01), utilizzando le quattro viti di regolazione (05) è possibile regolare la posizione del cannone d'acqua (30).

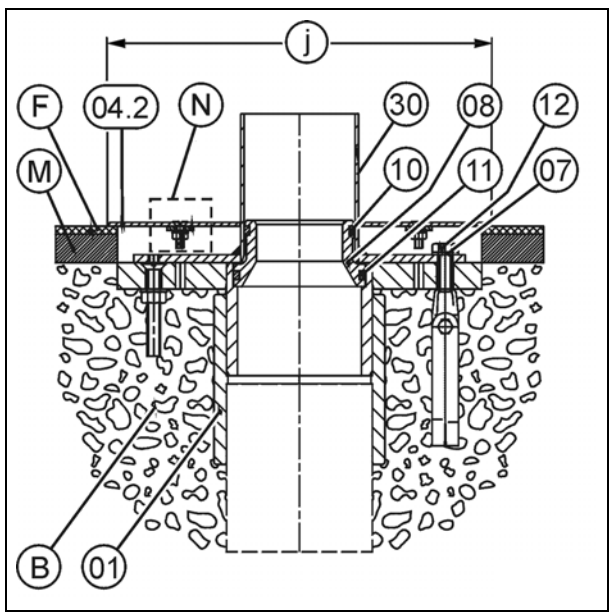

Fig. 15

Avvitare la piastra base del cannone d'acqua (30) al set da inserimento (01) utilizzando le viti (12) e le rondelle (07).
Inserire le due metà dello schermo (04.2) e avvitarle con gli elementi di serraggio (06, 09, 14 e 31). Infine fissare le due metà dello schermo (04.2) alle piastrelle (F) con del mastice.

j = q 290 mm
F Piastrelle
M Malta

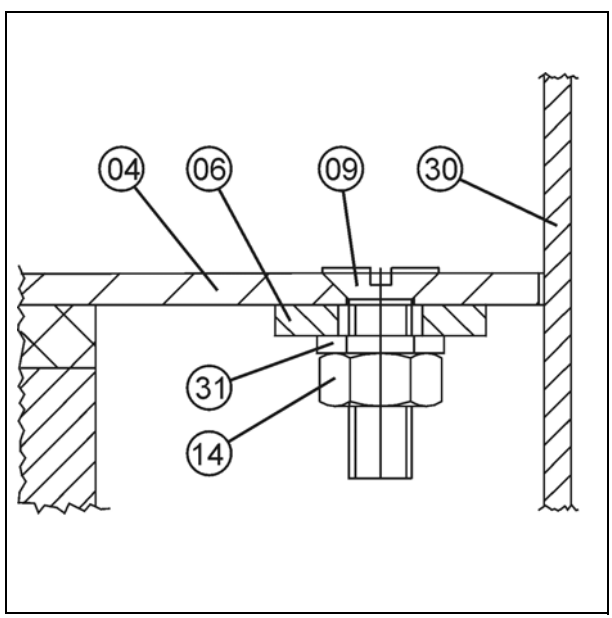

Fig. 16: N Dettagli

01 Set da inserimento
04.2 Metà schermo
05 Vite di regolazione
06 Linguetta
07 Rondella distanziatrice
08 Pezzo di giunzione
09 Vite a testa cava
10 Anello O
11 Anello O
12 Vite esagonale
14 Bullone esagonale
30 Cannone d'acqua
31 Rondella distanziatrice

5.3 Procedura di inserimento / Piscina in cemento armato con sigillatura a lamiera

Asportare la pellicola protettiva C (Fig. 10) dal set da inserimento (02).
Inserire il pezzo di giunzione (08) con i due anelli O (10 e 11) nel set da inserimento (0e).
Utilizzando la tenuta piatta (18), l'anello di serraggio (15) e le viti a testa cava (09), bloccare la pellicola della piscina (L) e intagliare il foro al centro.

> **Nota!**
> L'anello di serraggio (15) deve poggiare perfettamente e senza rialzi, per garantire un blocco sicuro.

Avvitare la piastra base del cannone d'acqua (30) al set da inserimento (02) utilizzando gli elementi di serraggio (07, 16 e 17).

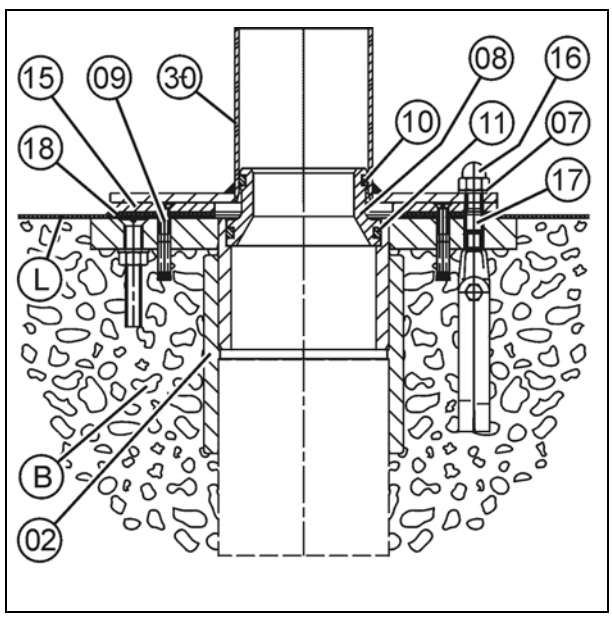

Fig. 17

C	*Pellicola protettiva*
L	*Pellicola della piscina*
02	*Set da inserimento*
07	*Rondella distanziatrice*
08	*Pezzo di giunzione*
09	*Vite a testa cava*
10	*Anello O*
11	*Anello O*
15	*Anello di serraggio*
16	*Dado cieco esagonale*
17	*Perno filettato*
18	*Tenuta piatta*
30	*Cannone d'acqua*

5.4 Procedura di inserimento / Piscina in cemento armato con sigillatura verniciabile

V. Fig. 18 e Fig. 19.

Asportare la pellicola protettiva C (Fig. 10) dal set da inserimento (21).
Posare la sigillatura verniciabile (S) ed eventualmente lo strato di malta (M) e le piastrelle (F) fino alle viti a testa cava (05).

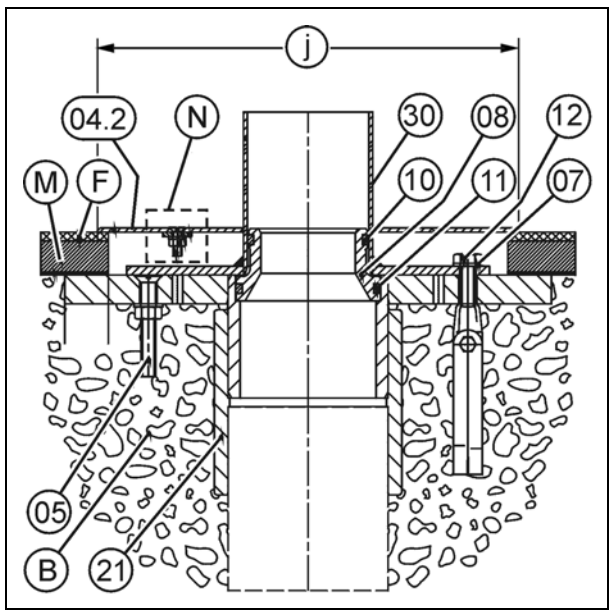

Fig. 18

Nota!
Non coprire la vite di regolazione (05) con la sigillatura verniciabile (S), la malta (M) e le piastrelle (F).

Inserire il pezzo di giunzione (08) con i due anelli O (10 e 11) nel set da inserimento (21).
Posare il cannone d'acqua (03) sul pezzo di giunzione (08).

Nota!
Se non si è installato orizzontalmente il set da inserimento (21), utilizzando le quattro viti di regolazione (05) è possibile regolare la posizione del cannone d'acqua (30).

Avvitare la piastra base del cannone d'acqua (30) al set da inserimento (21) utilizzando le viti (12) e le rondelle (07).

Inserire le due metà dello schermo (04.2) e avvitarle con gli elementi di serraggio (06, 09, 14 e 31).

Infine fissare le due metà dello schermo (04.2) alle piastrelle (F) con del mastice, nel caso in cui si siano posate malta e piastrelle (M e F).

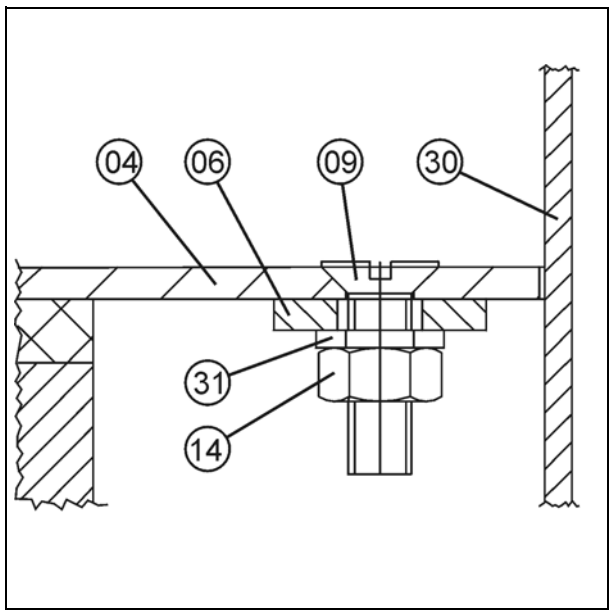

Fig. 19: N Dettagli

f =	*30 mm*
i =	*244 mm*
C	*Pellicola protettiva*
F	*Piastrelle*
M	*Malta*
S	*Sigillatura verniciabile*
04.2	*Set da inserimento*
05	*Vite di regolazione*
06	*Linguetta*
08	*Pezzo di giunzione*
09	*Vite a testa cava*
10	*Anello O*
11	*Anello O*
12	*Vite esagonale*
14	*Bullone esagonale*
21	*Set da inserimento per piscina in cemento armato con sigillatura verniciabile*
30	*Cannone d'acqua*
31	*Rondella distanziatrice*

5.5 Procedura di inserimento / Inserimento in un secondo tempo

v. fig. 20 e 21

Effettuare una foratura con utensile cavo da Ø 110 mm.
Spalmare il set da inserimento (19) con resina epossidica (T). Riempire il foro effettuato con utensile cavo utilizzando resina epossidica (T). Poi inserire il set da inserimento (19) nel foro effettuato in modo che lo spigolo superiore risulti 30 mm al di sopra del bordo superiore del cemento.
Asportare la resina epossidica (T) che fuoriesce dall'apertura.

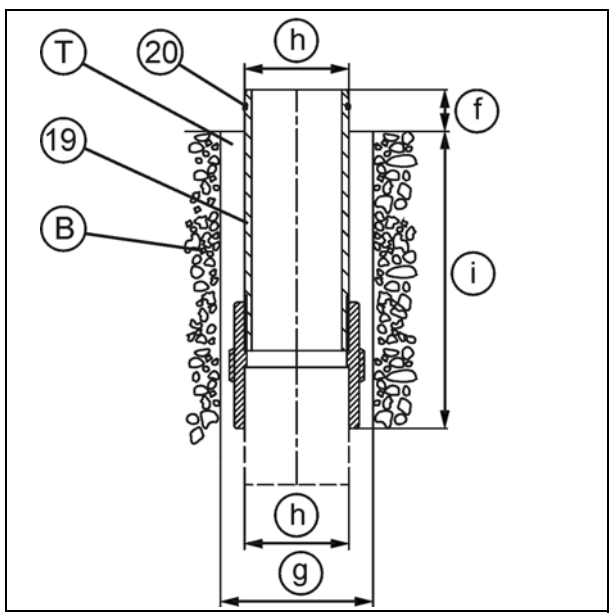

Fig. 20

Nota!
Controllare che il set da inserimento (19) risulti inserito verticalmente nel foro effettuati con utensile cavo, in quanto in seguito non si possono effettuare correzioni.

Dopo l'indurimento della resina epossidica (T), inserire il pezzo di giunzione (23) con l'anello O (10) nel set da inserimento (19). Posare poi il cannone d'acqua (03) sul pezzo di giunzione (23).

Tagliare i tiranti filettati (22) in quattro pezzi di lunghezza identica.

Poi realizzare i fori per i quattro tasselli (D). Utilizzare la piastra base (P) del cannone d'acqua (30) come sagoma.

Inserire i quattro tasselli (D) e avvitare i tiranti filettati (22).

Infine avvitare il cannone d'acqua (30) ai tiranti filettati (22) utilizzando i dadi ciechi (12).
Eventualmente accorciare i tiranti filettati (22) alla lunghezza richiesta.

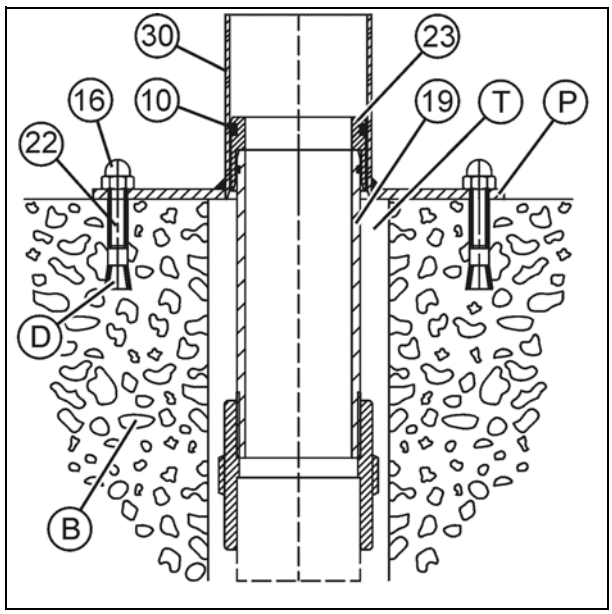

Fig. 21: N Dettagli

D	*Tassello*
P	*Piastra base*
T	*Resina epossidica*
10	*Anello O*
12	*Vite esagonale*
19	*Set da inserimento per l'inserimento in un secondo tempo*
22	*Tirante filettato*
23	*Pezzo di giunzione*
30	*Cannone d'acqua*

6 Ombrello d'acqua

6.1 Procedimento di incasso / piscine in cemento

V. Fig. 22, Fig. 23 e Fig. 24.

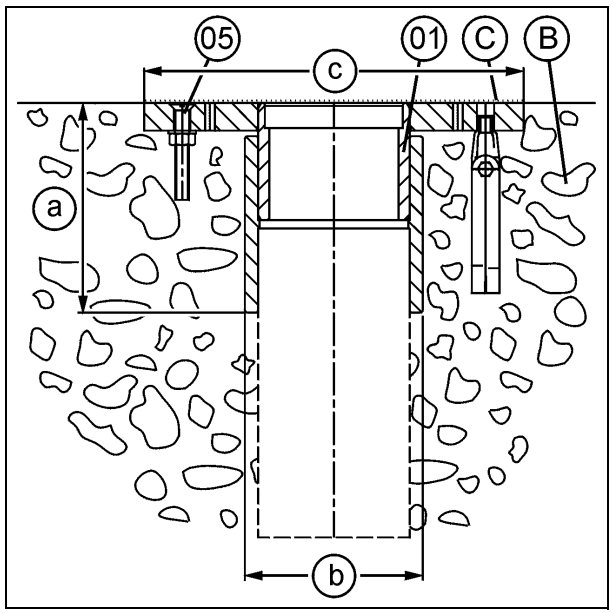

Fig. 22

Il set da inserimento è disponibile nei modelli per piscine in cemento piastrellate (01) (fig. 19), per piscine in cemento con sigillatura a lamiera (02) (fig. 20), e per piscine in cemento con sigillatura verniciabile (21) (fig. 21).
Il set da inserimento (01,02 o 21) va cementato in modo che lo spigolo superiore risulti a filo con il cemento grezzo (B).
Si deve fare attenzione ad effettuare una regolazione parallela alla linea dell'acqua.

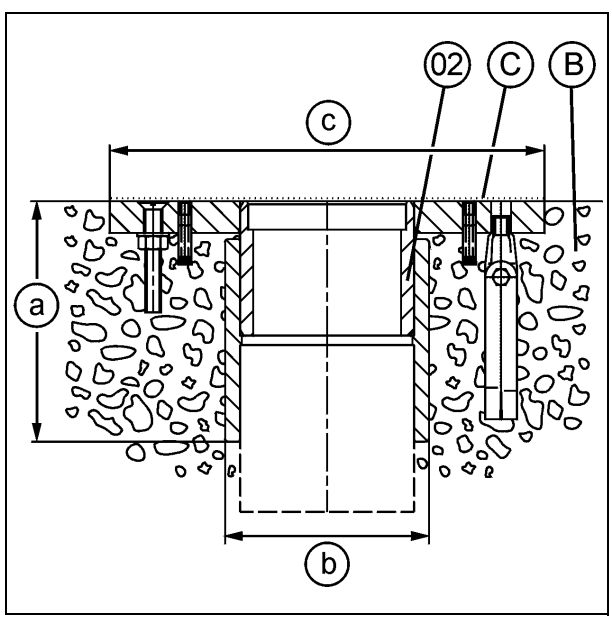

Fig. 23

Nota!
Prima di cementare il set, controllare assolutamente che il set da inserimento (01, 02 o 21) risulti montato alla parete di incamiciatura orizzontalmente, alla posizione corretta e a prova di spostamento in quanto in seguito non è possibile effettuare delle correzioni.
Inoltre si deve fissare ulteriormente il set da inserimento (01, 02 o 21) alle armature in ferro.

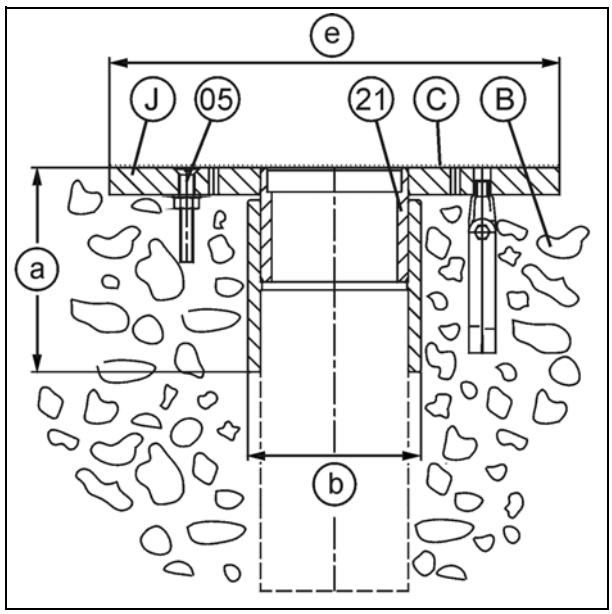

Fig. 24

a =	*152 mm*
b =	*DN 100*
c =	*245 mm x 275 mm*
e =	*335 mm*
B	*Cemento grezzo*
C	*Pellicola protettiva*
J	*Flangia*
01	*Set da inserimento per piscina in cemento armato piastrellata*
02	*Set da inserimento per piscina in cemento armato con sigillatura a lamiera*
05	*Vite di regolazione*
21	*Set da inserimento per piscina in cemento armato con sigillatura verniciabile*

6.2 Procedura di inserimento / Piscina in cemento armato piastrellata

V. Fig. 25 e Fig. 26.

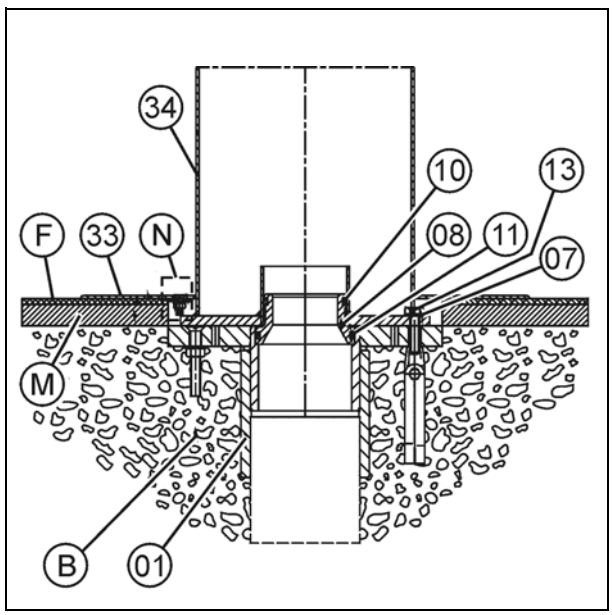

Fig. 25

Asportare la pellicola protettiva C (fig. 19) dal set da inserimento (01).

Effettuare lo strato di malta (M) e posare le piastrelle (F) fino al set da inserimento (01).

Inserire il pezzo di giunzione (08) con i due anelli O (10 e 11) nel set da inserimento (01).

Posare l'ombrello d'acqua (03) sul pezzo di giunzione (08).

Nota!
Se non si è installato orizzontalmente il set da inserimento (01), utilizzando le quattro viti di regolazione (05) è possibile regolare la posizione dell'ombrello d'acqua (34).

Avvitare la piastra base dell'ombrello d'acqua (34) al set da inserimento (01) utilizzando le viti (12) e le rondelle (07).
Inserire le due metà dello schermo (33) e avvitarle con gli elementi di serraggio (06, 09, 14 e 31). Infine fissare le due metà dello schermo (33) alle piastrelle (F) con del mastice.

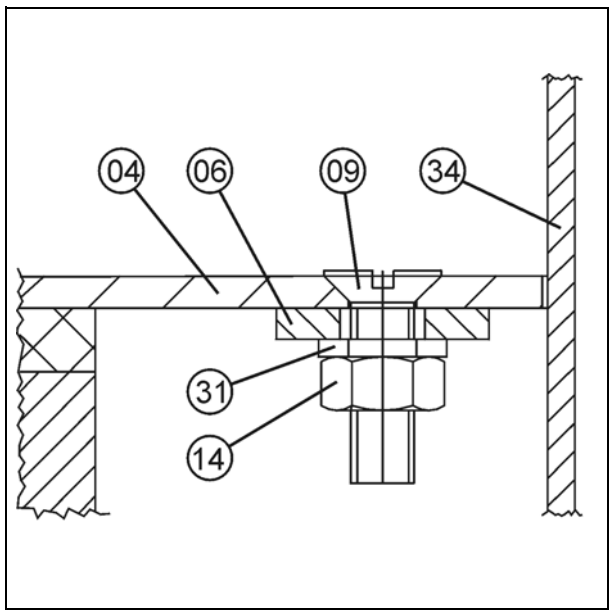

Fig. 26: N Dettagli

d =	*300 mm*
C	*Pellicola protettiva*
F	*Piastrelle*
M	*Malta*
S	*Vite di fissaggio*
01	*Set da inserimento*
03	*Doccia a cascata*
04	*Metà schermo*
06	*Linguetta*
07	*Rondella distanziatrice*
08	*Pezzo di giunzione*
09	*Vite a testa cava*
10	*Anello O*
11	*Anello O*
12	*Vite*
14	*Bullone esagonale*

6.3 Procedura di inserimento / Piscina in cemento armato con sigillatura a lamiera

V. Fig. 27 e Fig. 28.

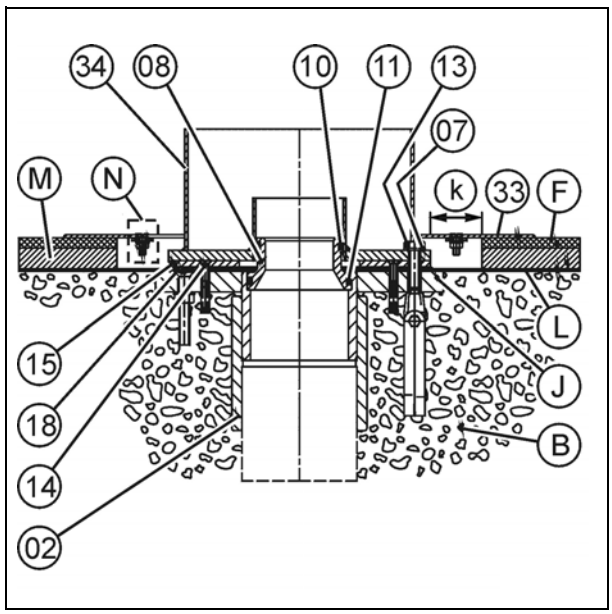

Fig. 27

Asportare la pellicola protettiva C (Fig. 19) dal set da inserimento (02).

Inserire il pezzo di giunzione (08) con i due anelli O (10 e 11) nel set da inserimento (0e).

Utilizzando la tenuta piatta (18), l'anello di serraggio (15) e le viti a testa cava (09), bloccare la pellicola della piscina (L) e intagliare il foro al centro.

Nota!
L'anello di serraggio (15) deve poggiare perfettamente e senza rialzi, per garantire un blocco sicuro.

Eventualmente posare malta e piastrelle (M e F) solo fino a circa 50 mm dall'anello di serraggio (15).

Avvitare la piastra base dell'ombrello d'acqua (34) al set da inserimento (02) utilizzando gli elementi di serraggio (07, 13).

Se si sono posate malta e piastrelle (M e F) inserire le due metà dello schermo (33) e avvitarle con gli elementi di serraggio (06, 09, 14 e 31). Infine fissare le due metà dello schermo (33) alle piastrelle (F) con del mastice.

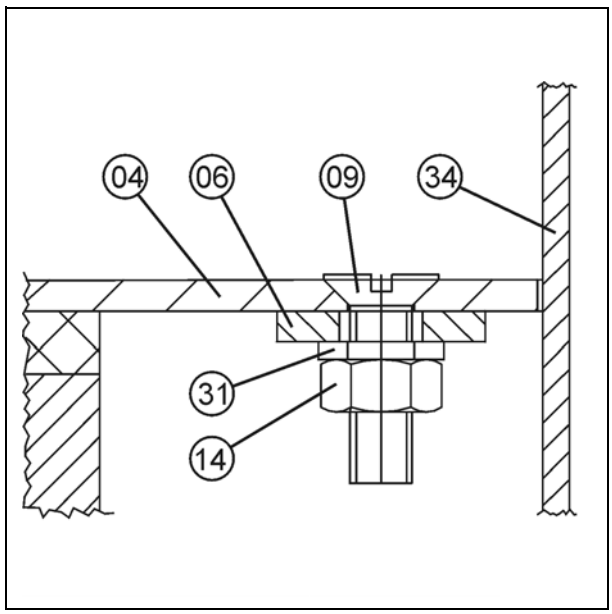

Fig. 28: N Dettagli

C	*Pellicola protettiva*
F	*Piastrelle*
L	*Pellicola della piscina*
M	*Malta*
02	*Set da inserimento per piscina con sigillatura a lamiera*
06	*Linguetta*
07	*Rondella distanziatrice*
08	*Pezzo di giunzione*
09	*Vite a testa cava*
10	*Anello O*
11	*Anello O*
13	*Vite esagonale*
14	*Bullone esagonale*
15	*Anello di serraggio*
18	*Tenuta piatta*
31	*Rondella distanziatrice*
33	*Metà schermo per ombrello d'acqua*
34	*Ombrello d'acqua*

6.4 Procedura di inserimento / Piscina in cemento armato con sigillatura verniciabile

V. Fig. 29 e Fig. 30.

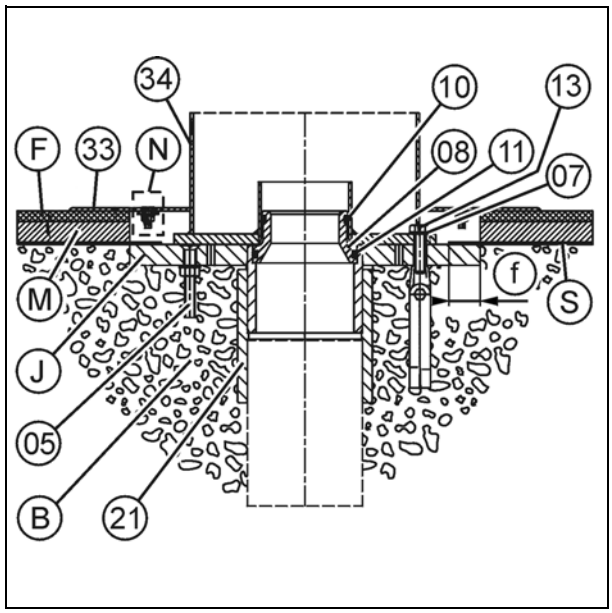

Fig. 29:

Asportare la pellicola protettiva C (Fig. 1) dal set da inserimento (21).
Posare la sigillatura verniciabile (S) fino a circa 30 mm sopra la flangia (J) del set da inserimento (21).

Nota!
Non coprire la vite di regolazione (05) con la sigillatura verniciabile (S).

Eventualmente posare malta e piastrelle (M e F) solo fino alla flangia (J) del set da inserimento (21).

Inserire il pezzo di giunzione (08) con i due anelli O (10 e 11) nel set da inserimento (21).
Posare l'ombrello d'acqua (03) sul pezzo di giunzione (08).

> **Nota!**
> Se non si è installato orizzontalmente il set da inserimento (21), utilizzando le quattro viti di regolazione (05) è possibile regolare la posizione dell'ombrello d'acqua (34).

Avvitare la piastra base dell'ombrello d'acqua (34) al set da inserimento (21) utilizzando le viti (12) e le rondelle (07).

Se si sono posate malta e piastrelle (M e F) inserire le due metà dello schermo (33) e avvitarle con gli elementi di serraggio (06, 09, 14 e 31).

Infine fissare le due metà dello schermo (33) alle piastrelle (F) con del mastice.

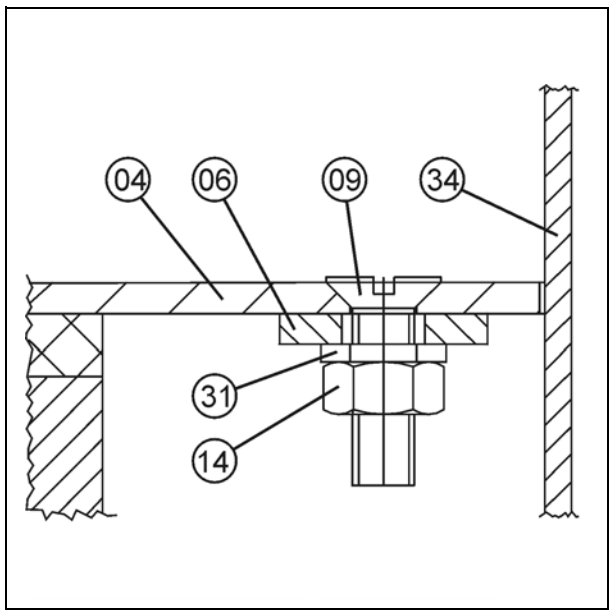

Fig. 30: N Dettagli

d =	*300 mm*
f =	*30 mm*
C	*Pellicola protettiva*
F	*Piastrelle*
J	*Flangia*
M	*Malta*
S	*Sigillatura verniciabile*
05	*Vite di regolazione*
06	*Linguetta*
07	*Rondella distanziatrice*
08	*Pezzo di giunzione*
09	*Vite a testa cava*
10	*Anello O*
11	*Anello O*
12	*Vite esagonale*
14	*Bullone esagonale*
21	*Set da inserimento per piscina con sigillatura verniciabile*
31	*Rondella distanziatrice*
33	*Metà schermo per ombrello d'acqua*
34	*Ombrello d'acqua*

6.5 Procedura di inserimento / Inserimento in un secondo tempo

V. Fig. 31 e Fig. 32.

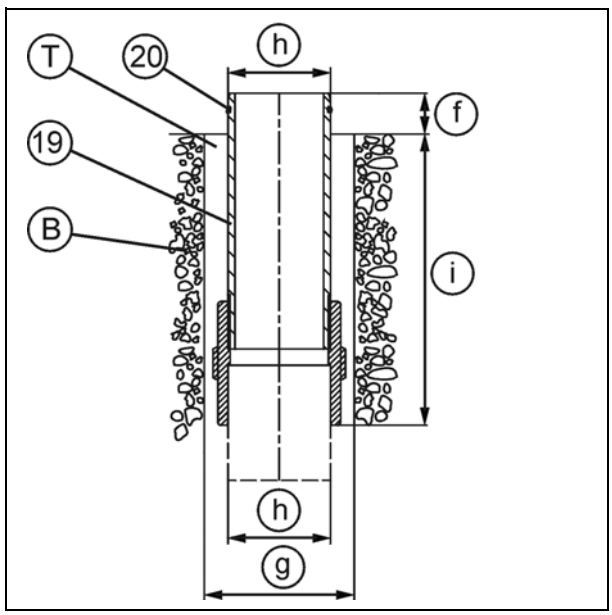

Fig. 31

Effettuare una foratura con utensile cavo da Ø 110 mm.

Spalmare il set da inserimento (19) con resina epossidica (T). Riempire il foro effettuato con utensile cavo utilizzando resina epossidica (T). Poi inserire il set da inserimento (19) nel foro effettuato in modo che lo spigolo superiore risulti 30 mm al di sopra del bordo superiore del cemento.

Asportare la resina epossidica (T) che fuoriesce dall'apertura.

Nota!
Controllare che il set da inserimento (19) risulti inserito verticalmente nel foro effettuati con utensile cavo, in quanto in seguito non si possono effettuare correzioni.

Dopo l'indurimento della resina epossidica (T), inserire il pezzo di giunzione (23) con l'anello O (10) nel set da inserimento (19). Posare poi l'ombrello d'acqua (34) sul pezzo di giunzione (23).

Tagliare i tiranti filettati (22) in quattro pezzi di lunghezza identica.

Poi realizzare i fori per i quattro tasselli (D). Utilizzare la piastra base (P) dell'ombrello d'acqua (34) come sagoma.

Inserire i quattro tasselli (D) e avvitare i tiranti filettati (22).

Infine avvitare l'ombrello d'acqua (03) ai tiranti filettati (22) utilizzando i dadi ciechi (12). Eventualmente accorciare i tiranti filettati (22) alla lunghezza richiesta.

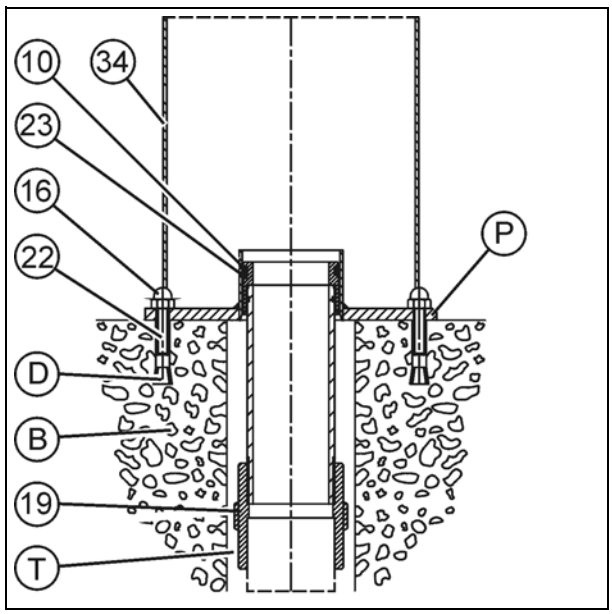

Fig. 32

D	*Tassello*
P	*Piastra base*
T	*Resina epossidica*
10	*Anello O*
12	*Vite esagonale*
19	*Set da inserimento per l'inserimento in un secondo tempo*
22	*Tirante filettato*
23	*Pezzo di giunzione*
34	*Ombrello d'acqua*

7 Pezzi di ricambio per docce a cascata

7.1 Piscina in cemento armato piastrellata

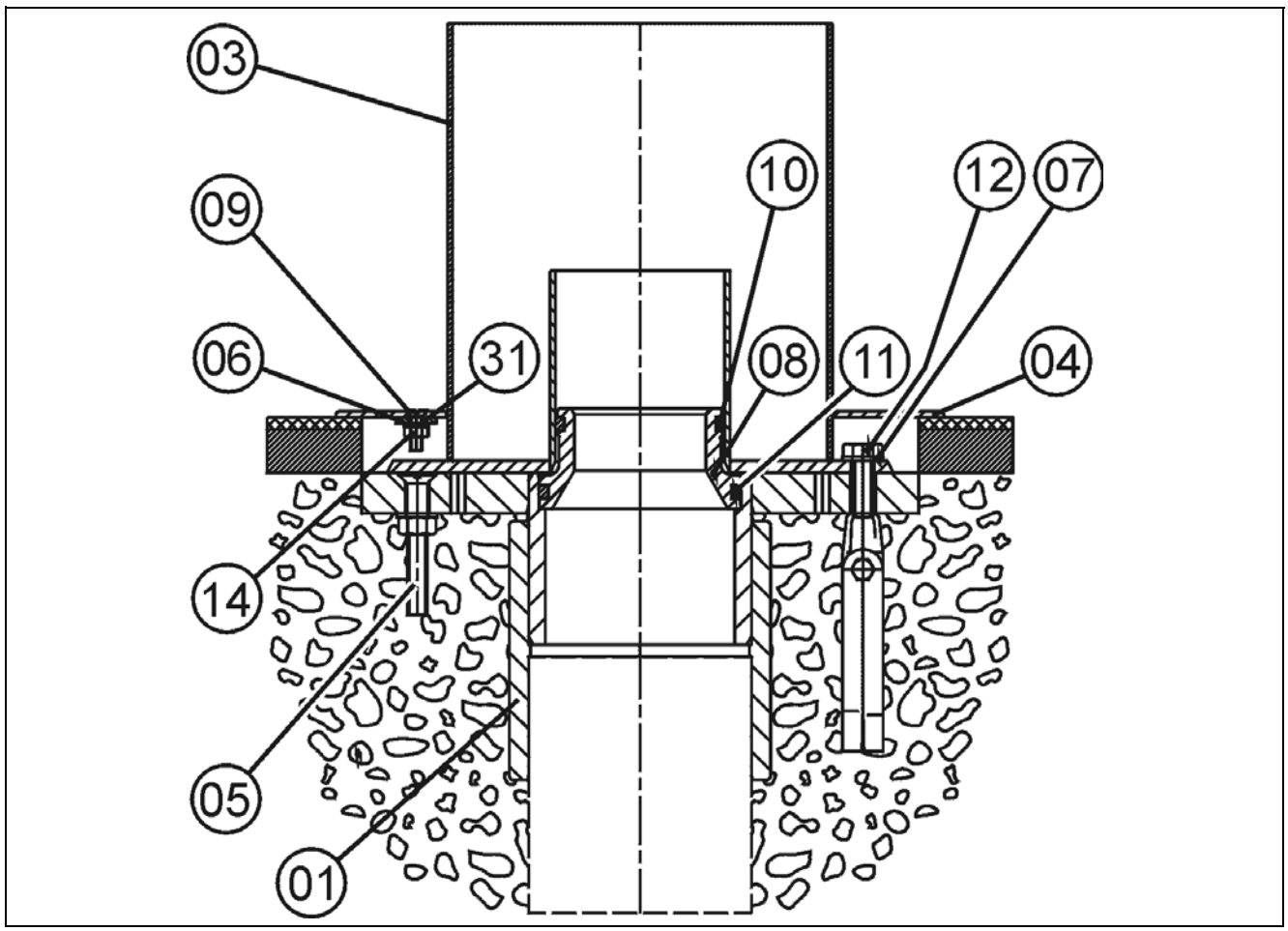

Fig. 33: Piscina in cemento armato piastrellata

Pos.	N°. ordine	Denominazione	Pz.	Nota
01	91548	Set da inserimento	1	completo
03.1	56876	Doccia a cascata diritta	1	
03.2	89000	Doccia a cascata semitonda	1	
03.3	56138	Ombrello a cortina a 140°	1	
04.1	56877	Metà schermo per doccia a cascata diritta	2	
04.2	57378	Metà schermo per doccia a cascata semitonda	2	
05	10626	Vite di regolazione	4	M 10 x 70
06	56868	Linguetta	2	
07	12397	Rondella distanziatrice	4	
08	56336	Pezzo di giunzione	1	
09	10448	Vite a testa cava	4	M 6 x 20
10	24237	Anello O	1	
11	24146	Anello O	1	

Pos.	N°. ordine	Denominazione	Pz.	Nota
12	10609	Vite esagonale	4	M 10 x 30
14	12182	Bullone esagonale	4	M 6
31	12416	Rondella distanziatrice	4	
	91720	Kit di montaggio doccia a cascata diritta	1	completo
	91721	Kit di montaggio doccia a cascata semitonda	1	completo
	91090	Kit di montaggio ombrello a cortina a 140°	1	completo

7.2 Piscina in cemento armato con sigillatura a lamiera

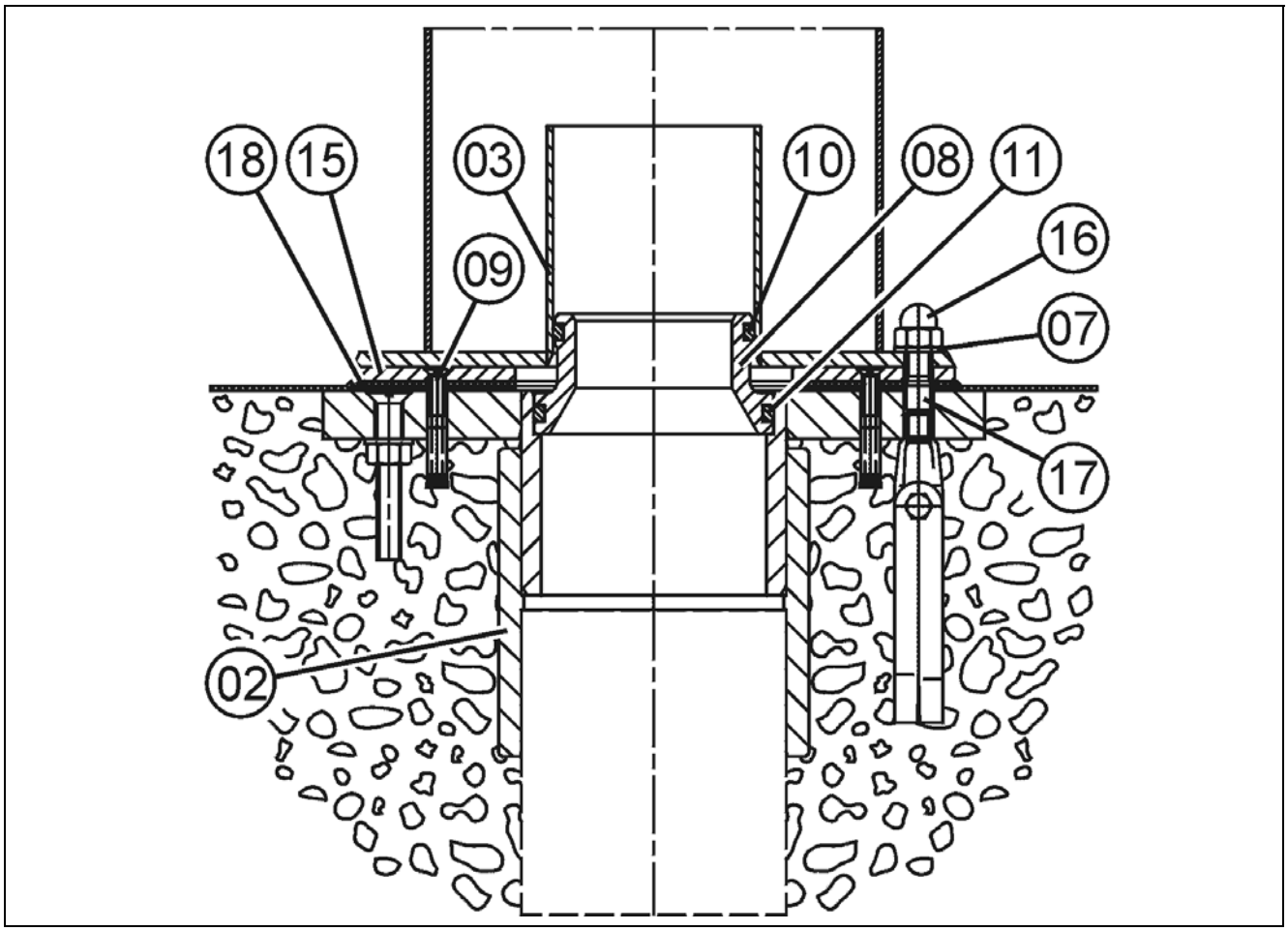

Fig. 34: Piscina in cemento armato con sigillatura a lamiera

Pos.	N°. ordine	Denominazione	Pz.	Nota
02	92563	Set da inserimento	1	completo
03.1	56876	Doccia a cascata diritta	1	
03.2	56935	Doccia a cascata semitonda	1	
07	12397	Rondella distanziatrice	4	
08	56336	Pezzo di giunzione	1	
09	10448	Vite a testa cava	4	M 6 x 20
10	24237	Anello O	1	
11	24146	Anello O	1	
15	56985	Anello di serraggio	1	
16	12138	Dado cieco esagonale	4	M 10
17	10678	Perno filettato	4	M 10 x 35
18	22169	Tenuta piatta	1	
	91722	Kit di montaggio doccia a cascata diritta	1	completo
	91723	Kit di montaggio doccia a cascata semitonda	1	completo

7.3 Piscina in cemento armato e sigillatura verniciabile

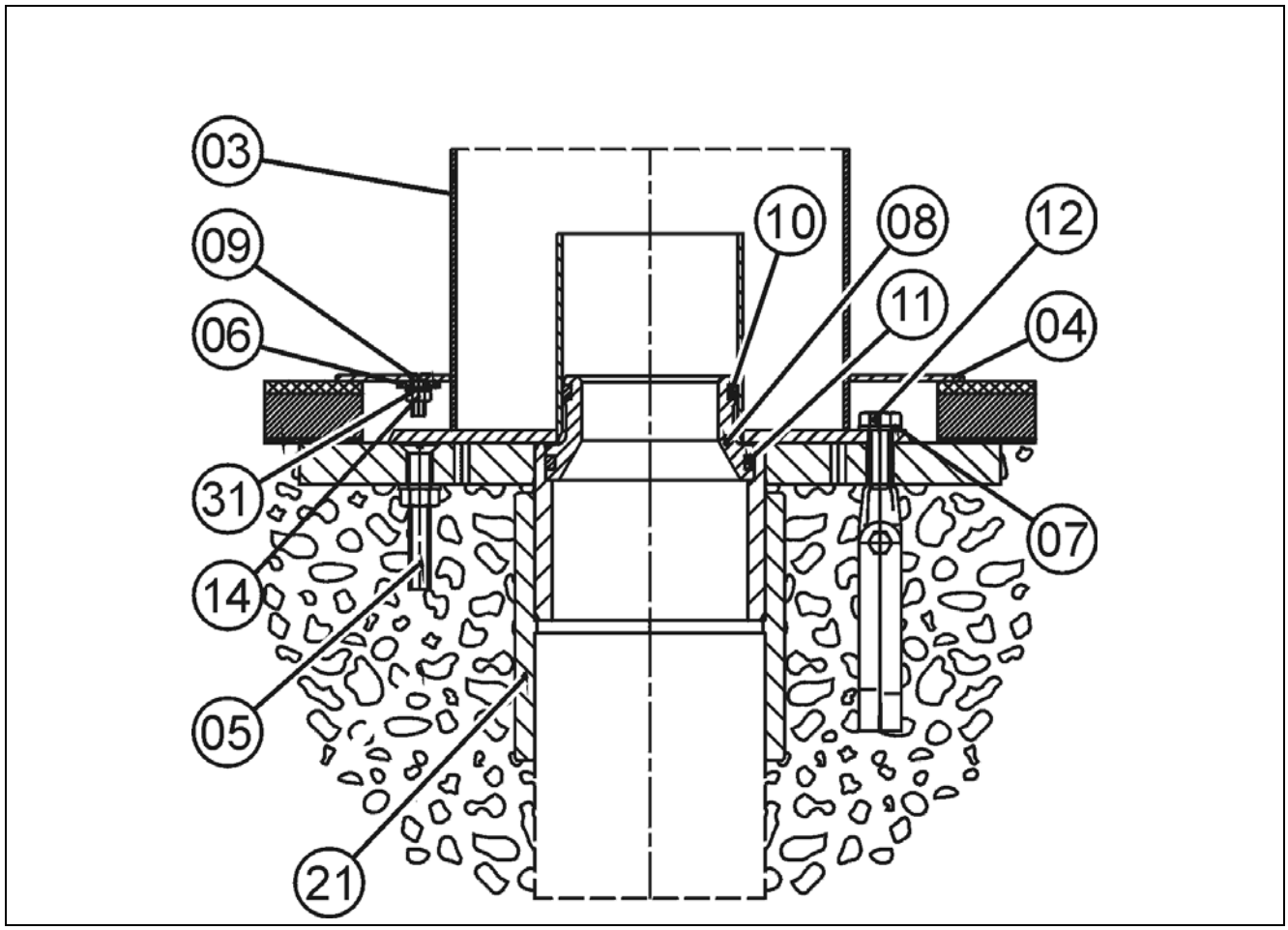

Fig. 35: Piscina in cemento armato e sigillatura verniciabile

Pos.	N°. ordine	Denominazione	Pz.	Nota
03.1	56876	Doccia a cascata diritta	1	
03.2	56935	Doccia a cascata semitonda	1	
04.1	56877	Metà schermo per doccia a cascata diritta	2	
04.2	57378	Metà schermo per doccia a cascata semitonda	2	
05	10626	Vite di regolazione	4	M 10 x 70
06	56868	Linguetta	2	
07	12397	Rondella distanziatrice	4	
08	56336	Pezzo di giunzione	1	
09	10448	Vite a testa cava	4	M 6 x 20
10	24237	Anello O	1	
11	24146	Anello O	1	
12	10609	Vite esagonale	4	M 10 x 30
14	12182	Bullone esagonale	4	M 6
21	91083	Set da inserimento	1	completo

Pos.	N°. ordine	Denominazione	Pz.	Nota
31	12416	Rondella distanziatrice	4	
	91720	Kit di montaggio doccia a cascata diritta	1	completo
	91721	Kit di montaggio doccia a cascata semitonda	1	completo
	91090	Kit di montaggio ombrello a cortina a 140°	1	completo

7.4 Piscina prefabbricata

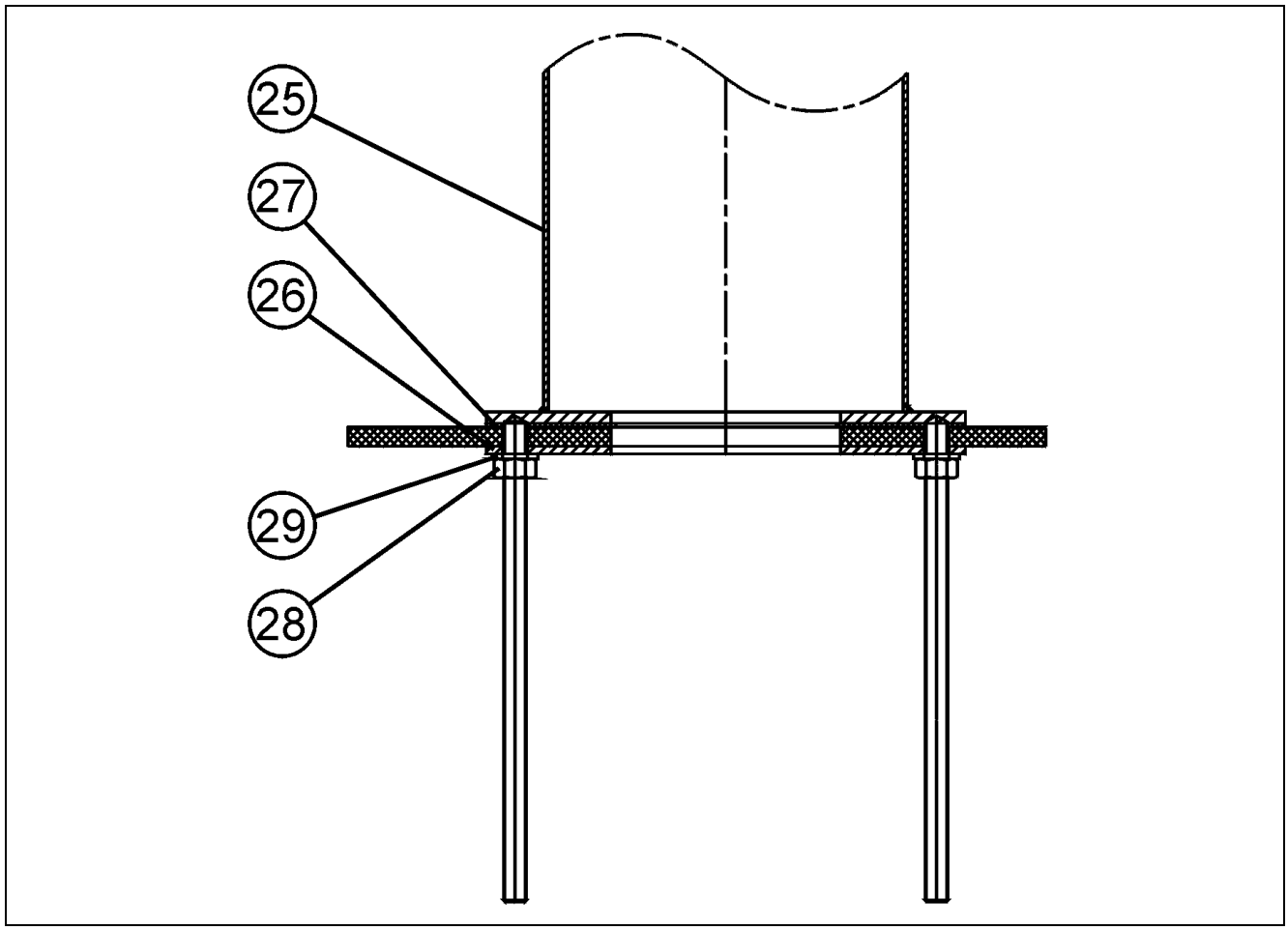

Fig. 36: Piscina prefabbricata

Pos.	N°. ordine	Denominazione	Pz.	Nota
25	55694	Doccia a cascata diritta	1	
26	45543	Anello di tenuta	1	
27	22169	Tenuta piatta	1	
28	12115	Bullone esagonale	4	M 12
29	12432	Rondella distanziatrice	4	
	91387	Kit di montaggio doccia a cascata diritta	1	completo

7.5 Inserimento in un secondo tempo

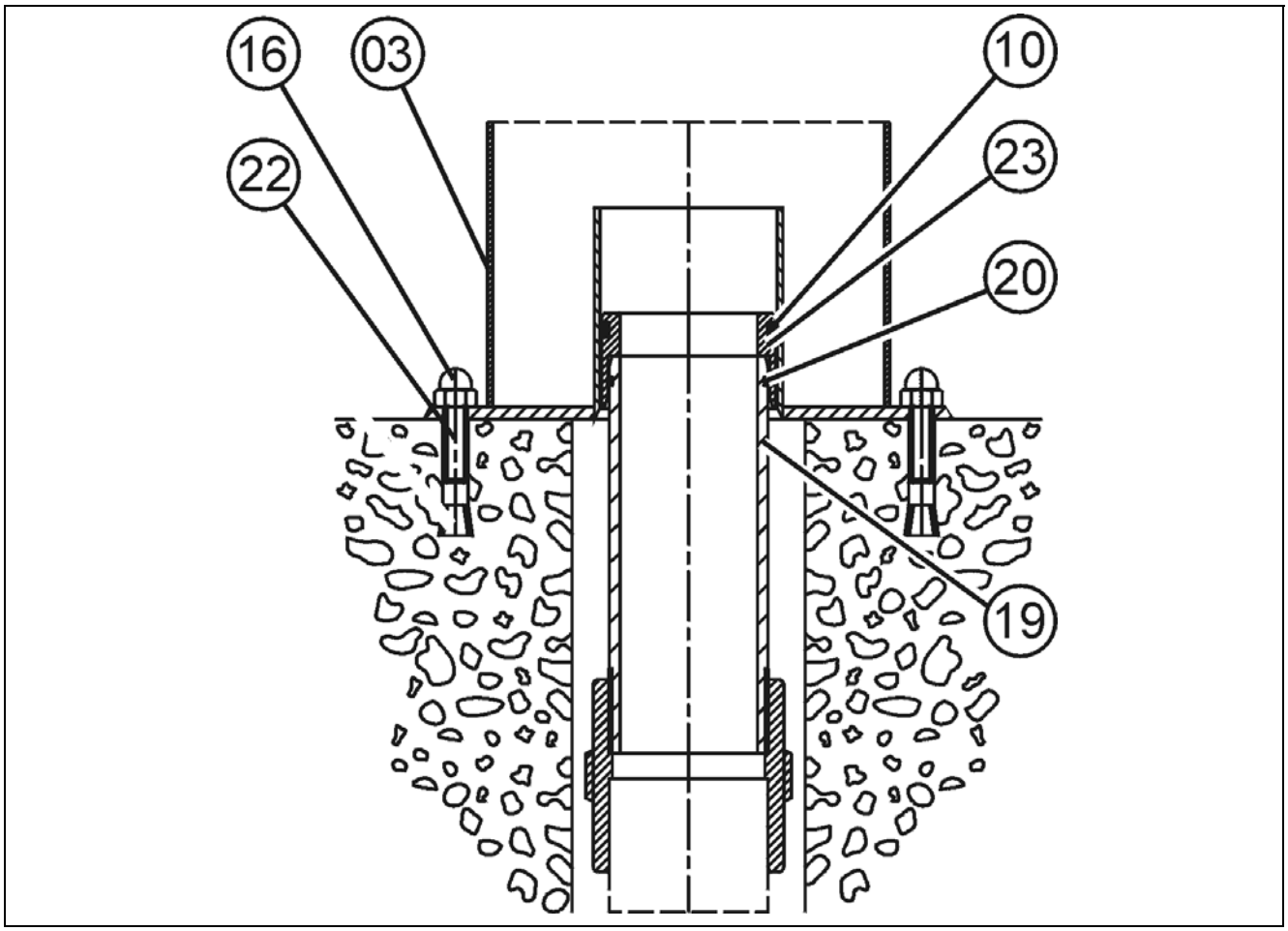

Fig. 37: Inserimento in un secondo tempo

Pos.	N°. ordine	Denominazione	Pz.	Nota
03.1	56876	Doccia a cascata diritta	1	
03.2	56935	Doccia a cascata semitonda	1	
10	24237	Anello O	1	
16	12138	Dado cieco esagonale	4	M 10
19	92460	Set da inserimento	1	completo
20	24111	Anello O	1	
22	10822	Tirante filettato	1	1.000 mm
23	56347	Pezzo di giunzione	1	
	91725	Kit di montaggio doccia a cascata diritta	1	completo
	91726	Kit di montaggio doccia a cascata semitonda	1	completo

8 Pezzi di ricambio cannoni d'acqua

8.1 Piscina in cemento armato piastrellata

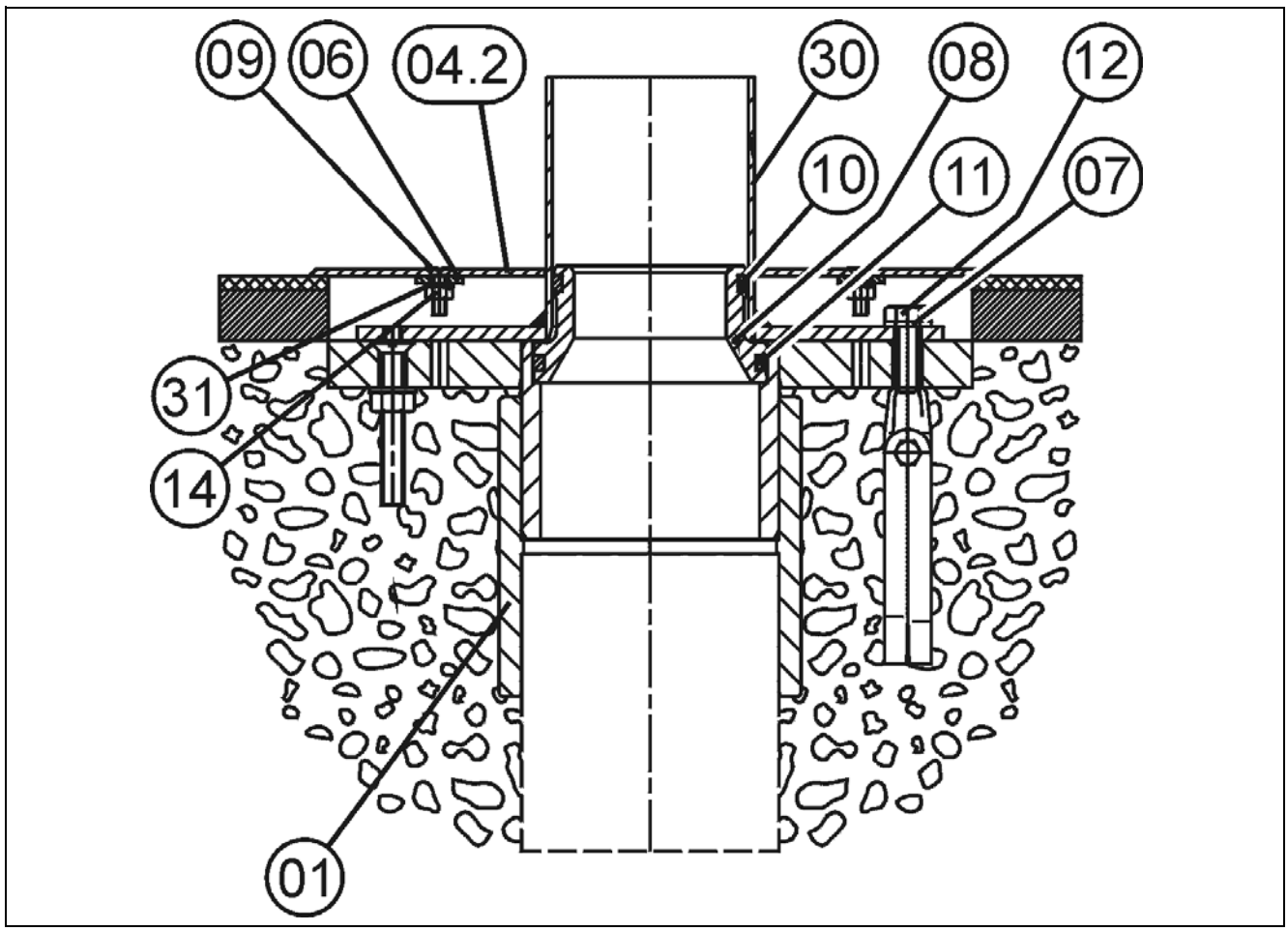

Fig. 38: Piscina in cemento armato piastrellata

Pos.	N°. ordine	Denominazione	Pz.	Nota
01	91548	Set da inserimento	1	completo
04.2	57378	Metà schermo	2	
06	56868	Linguetta	2	
07	12397	Rondella distanziatrice	4	
08	56336	Pezzo di giunzione	1	
09	10448	Vite a testa cava	4	M 6 x 20
10	24237	Anello O	1	
11	24146	Anello O	1	
12	10609	Vite esagonale	4	M 10 x 30
14	12182	Bullone esagonale	4	M 6
30.1	57817	Tubo a raggio di campana	1	
30.2	57851	Tubo a getto piatto	1	
30.3	57885	Tubo a getto verticale	1	

Pos.	N°. ordine	Denominazione	Pz.	Nota
30.4	57919	Tubo a getto triplo	1	
30.5	55586	Cannone a getto lungo	1	
31	12416	Rondella distanziatrice	4	
	94058	Kit di montaggio tubo a raggio di campana	1	completo
	94059	Kit di montaggio tubo a getto piatto	1	completo
	94060	Kit di montaggio tubo a getto verticale	1	completo
	94061	Kit di montaggio tubo a getto triplo	1	completo
	88888	Kit di montaggio cannone d'acqua	1	completo

8.2 Piscina in cemento armato con sigillatura a lamiera

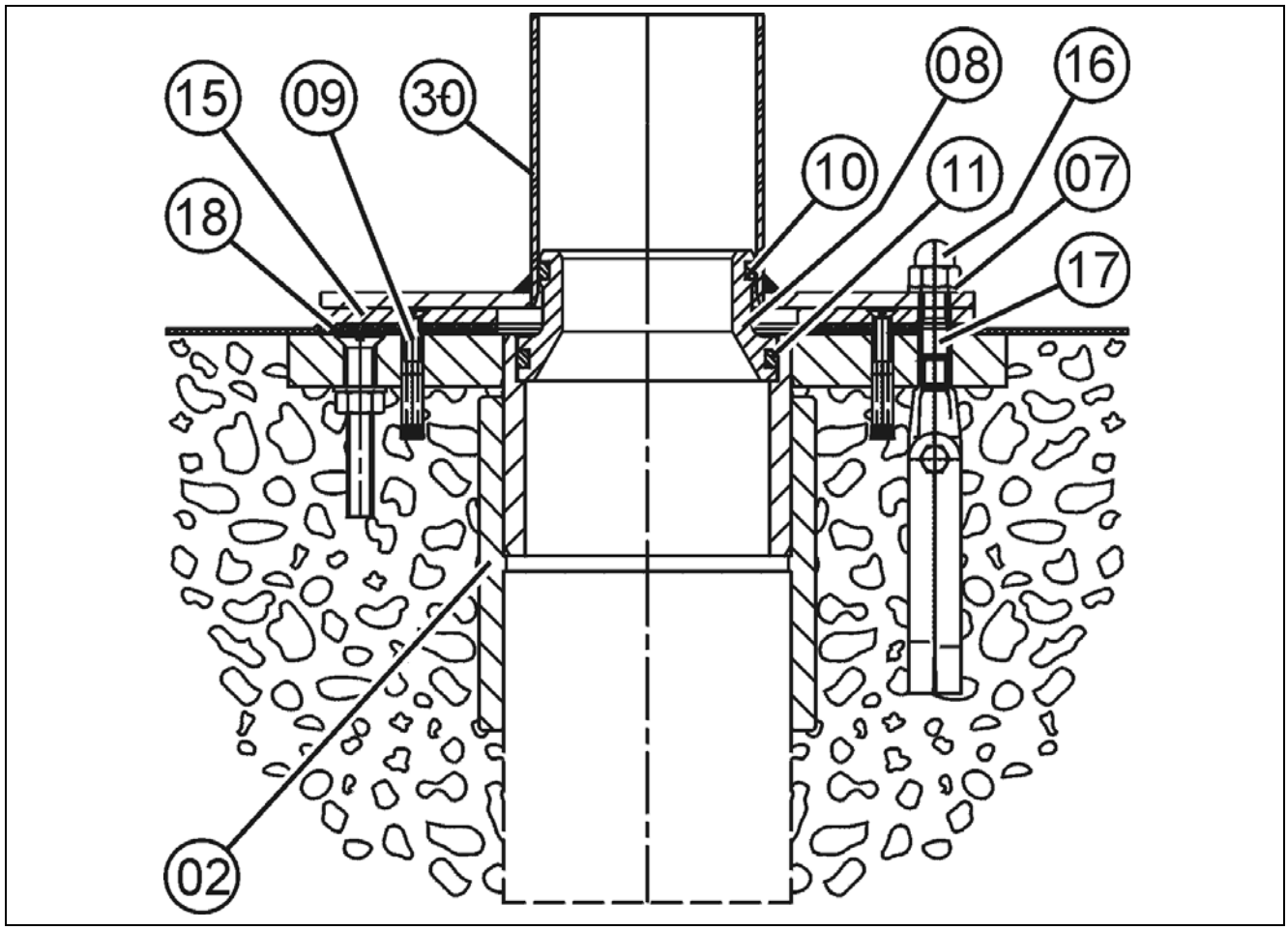

Fig. 39: Piscina in cemento armato con sigillatura a lamiera

Pos.	N°. ordine	Denominazione	Pz.	Nota
02	92563	Set da inserimento	1	completo
07	12397	Rondella distanziatrice	4	bianca
08	56336	Pezzo di giunzione	1	
09	10448	Vite a testa cava	4	M 6 x 20
10	24237	Anello O	1	
11	24146	Anello O	1	
15	56985	Anello di serraggio	1	
16	12138	Dado cieco esagonale	4	M 10
17	10678	Perno filettato	4	M 10 x 35
18	22169	Tenuta piatta	1	
30.1	57817	Tubo a raggio di campana	1	
30.2	57851	Tubo a getto piatto	1	
30.3	57885	Tubo a getto verticale	1	
30.4	57919	Tubo a getto triplo	1	

Pos.	N°. ordine	Denominazione	Pz.	Nota
30.5	55586	Cannone a getto lungo	1	
	94062	Kit di montaggio tubo a raggio di campana	1	completo
	94063	Kit di montaggio tubo a getto piatto	1	completo
	94064	Kit di montaggio tubo a getto verticale	1	completo
	94065	Kit di montaggio tubo a getto triplo	1	completo

8.3 Piscina in cemento armato e sigillatura verniciabile

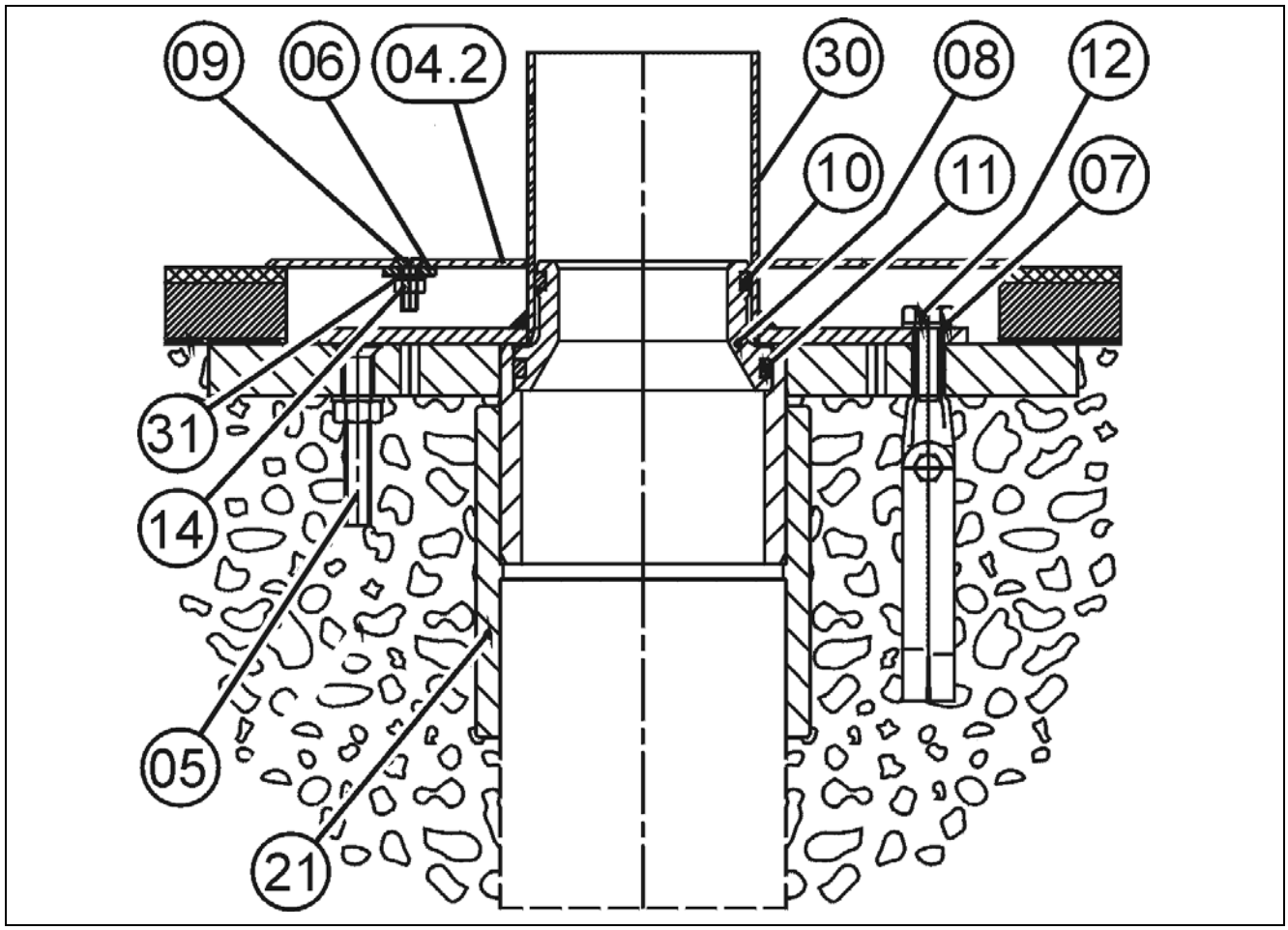

Fig. 40: Piscina in cemento armato e sigillatura verniciabile

Pos.	N°. ordine	Denominazione	Pz.	Nota
04.2	57378	Metà schermo	2	
05	10626	Vite di regolazione	4	M 10 x 70
06	56868	Linguetta	2	
07	12397	Rondella distanziatrice	4	
08	56336	Pezzo di giunzione	1	
09	10448	Vite a testa cava	4	M 6 x 20
10	24237	Anello O	1	
11	24146	Anello O	1	
12	10609	Vite esagonale	4	M 10 x 30
14	12182	Bullone esagonale	4	M 6
21	91083	Set da inserimento	1	completo
30.1	57817	Tubo a raggio di campana	1	
30.2	57851	Tubo a getto piatto	1	
30.3	57885	Tubo a getto verticale	1	

Pos.	N°. ordine	Denominazione	Pz.	Nota
30.4	57919	Tubo a getto triplo	1	
30.5	55586	Cannone a getto lungo	1	
31	12416	Rondella distanziatrice	4	
	94058	Kit di montaggio tubo a raggio di campana	1	completo
	94059	Kit di montaggio tubo a getto piatto	1	completo
	94060	Kit di montaggio tubo a getto verticale	1	completo
	94061	Kit di montaggio tubo a getto triplo	1	completo
	88888	Kit di montaggio cannone d’acqua	1	completo

8.4 Inserimento in un secondo tempo

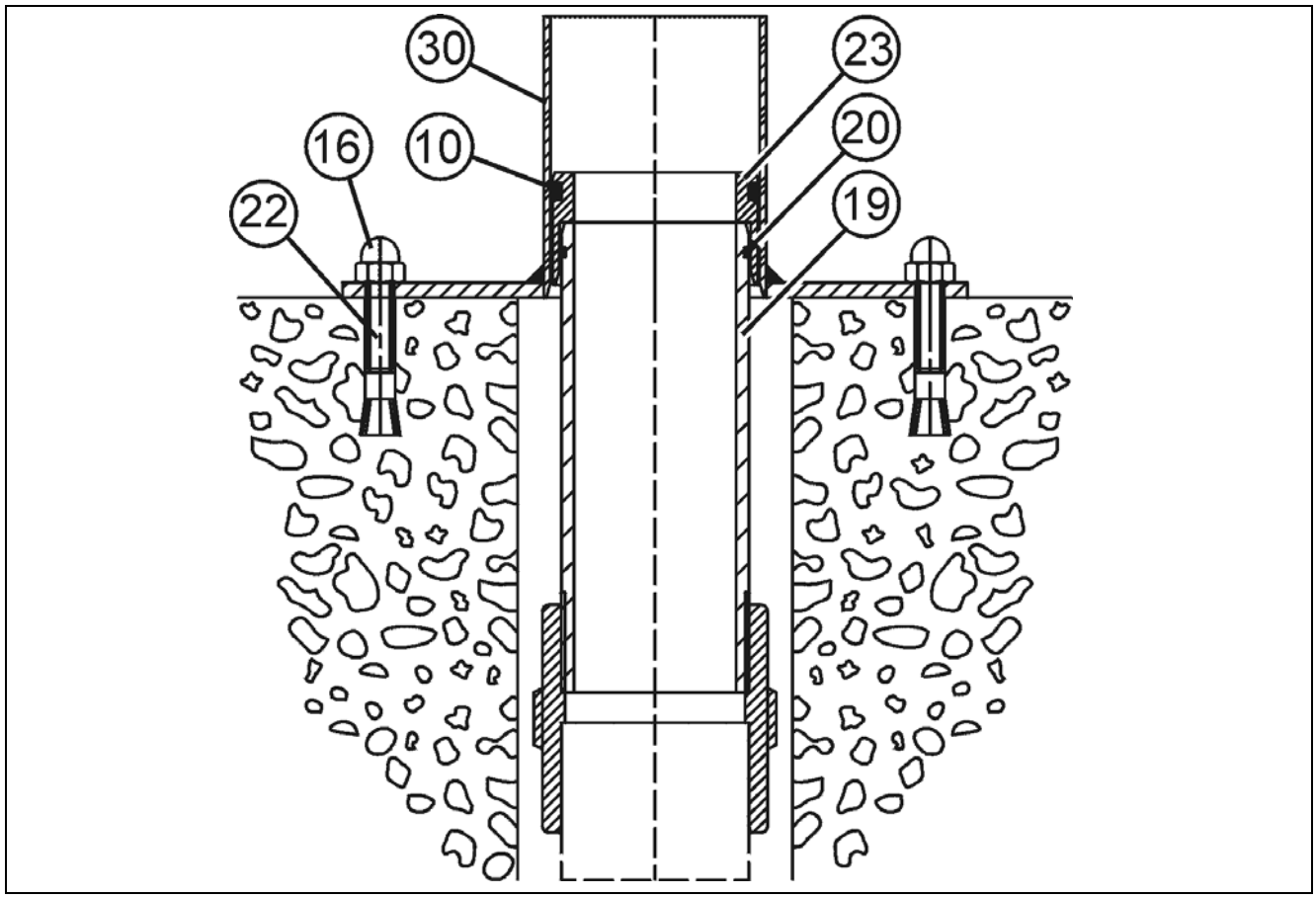

Fig. 41: Inserimento in un secondo tempo

Pos.	N°. ordine	Denominazione	Pz.	Nota
10	24237	Anello O	1	
16	12138	Dado cieco esagonale	4	M 10
19	92460	Set da inserimento	1	completo
20	24111	Anello O	1	
22	10822	Tirante filettato	1	1.000 mm
23	56347	Pezzo di giunzione	1	
30.1	57817	Tubo a raggio di campana	1	
30.2	57851	Tubo a getto piatto	1	
30.3	57885	Tubo a getto verticale	1	
30.4	57919	Tubo a getto triplo	1	
30.5	55586	Cannone a getto lungo	1	
	93240	Kit di montaggio tubo a raggio di campana	1	completo
	93241	Kit di montaggio tubo a getto piatto	1	completo
	93242	Kit di montaggio tubo a getto verticale	1	completo
	93243	Kit di montaggio tubo a getto triplo	1	completo

9 Pezzi di ricambio per ombrelli d'acqua

9.1 Piscina in cemento armato piastrellata

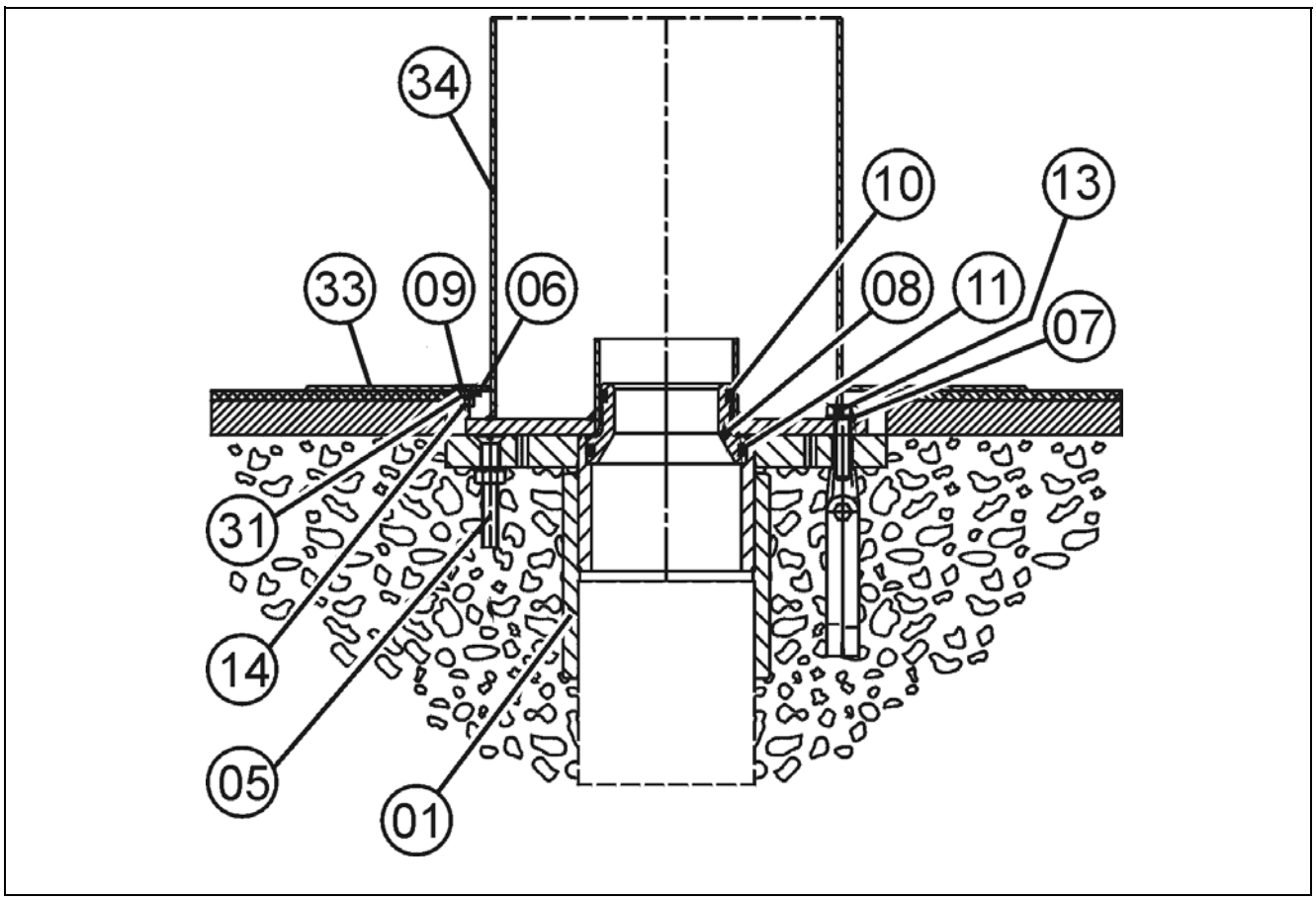

Fig. 42: Piscina in cemento armato piastrellata

Pos.	N°. ordine	Denominazione	Pz.	Nota
01	91548	Set da inserimento	1	completo
05	10626	Vite di regolazione	4	M 10 x 70
06	56868	Linguetta	2	
07	12397	Rondella distanziatrice	4	
08	56336	Pezzo di giunzione	1	
09	10448	Vite a testa cava	4	M 6 x 20
10	24237	Anello O	1	
11	24146	Anello O	1	
13	10646	Vite esagonale	4	M 10
14	12182	Bullone esagonale	4	M 6
31	12416	Rondella distanziatrice	4	
33	56995	Metà schermo	2	
34	91519	Ombrello d'acqua	1	
	93255	Kit di montaggio ombrello d'acqua	1	completo

9.2 Piscina in cemento armato con sigillatura a lamiera

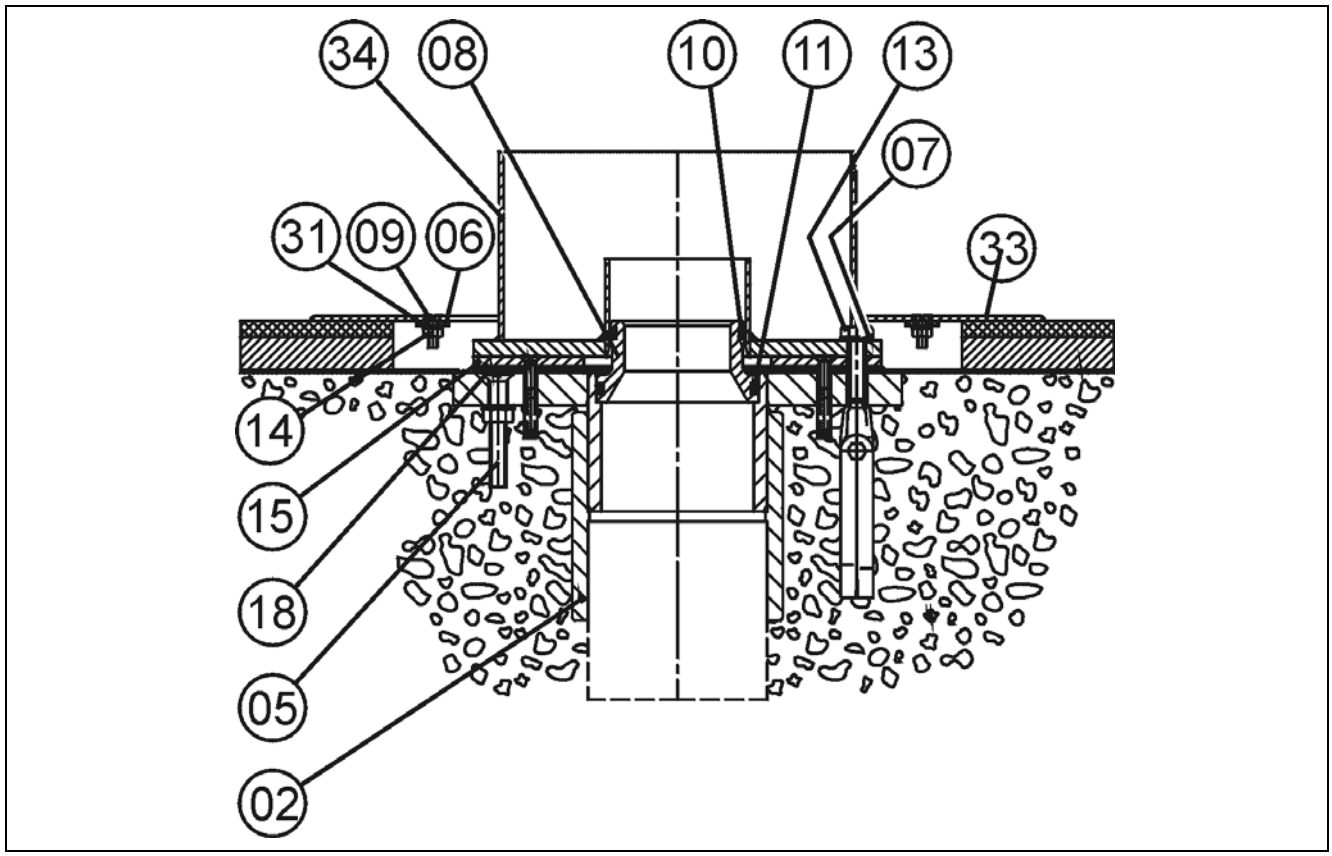

Fig. 43: Piscina in cemento armato con sigillatura a lamiera

Pos.	N°. ordine	Denominazione	Pz.	Nota
02	92563	Set da inserimento	1	completo
05	10626	Vite di regolazione	4	M 10 x 70
06	56868	Linguetta	2	
07	12397	Rondella distanziatrice	4	
08	56336	Pezzo di giunzione	1	
09	10448	Vite a testa cava	4	M 6 x 20
10	24237	Anello O	1	
11	24146	Anello O	1	
13	10646	Vite esagonale		
14	12182	Bullone esagonale	4	M 6
15	56985	Anello di serraggio	1	
18	22169	Tenuta piatta	1	
31	12416	Rondella distanziatrice	4	
33	56995	Metà schermo	2	
34	91519	Ombrello d’acqua	1	
	93255	Kit di montaggio ombrello d’acqua	1	completo

9.3 Piscina in cemento armato e sigillatura verniciabile

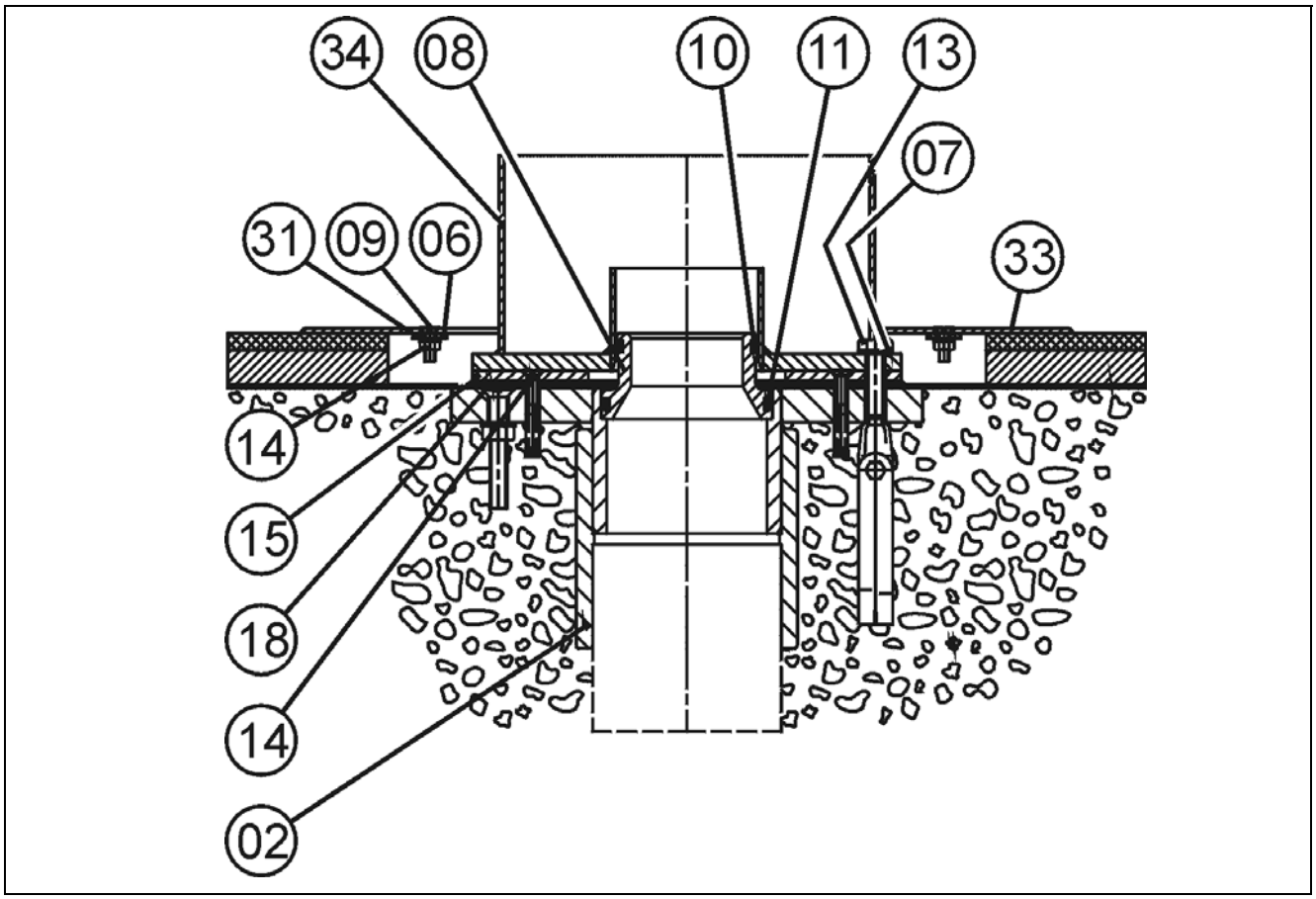

Fig. 44: Piscina in cemento armato e sigillatura verniciabile

Pos.	N°. ordine	Denominazione	Pz.	Nota
05	10626	Vite di regolazione	4	M 10 x 70
06	56868	Linguetta	2	
07	12397	Rondella distanziatrice	4	
08	56336	Pezzo di giunzione	1	
09	10448	Vite a testa cava	4	M 6 x 20
10	24237	Anello O	1	
11	24146	Anello O	1	
13	10646	Vite esagonale	4	M 10
14	12182	Bullone esagonale	4	M 6
21	91083	Set da inserimento	1	completo
31	12416	Rondella distanziatrice	4	
33	56995	Metà schermo	2	
34	91519	Ombrello d’acqua	1	
	93255	Kit di montaggio ombrello d’acqua	1	completo

9.4 Inserimento in un secondo tempo

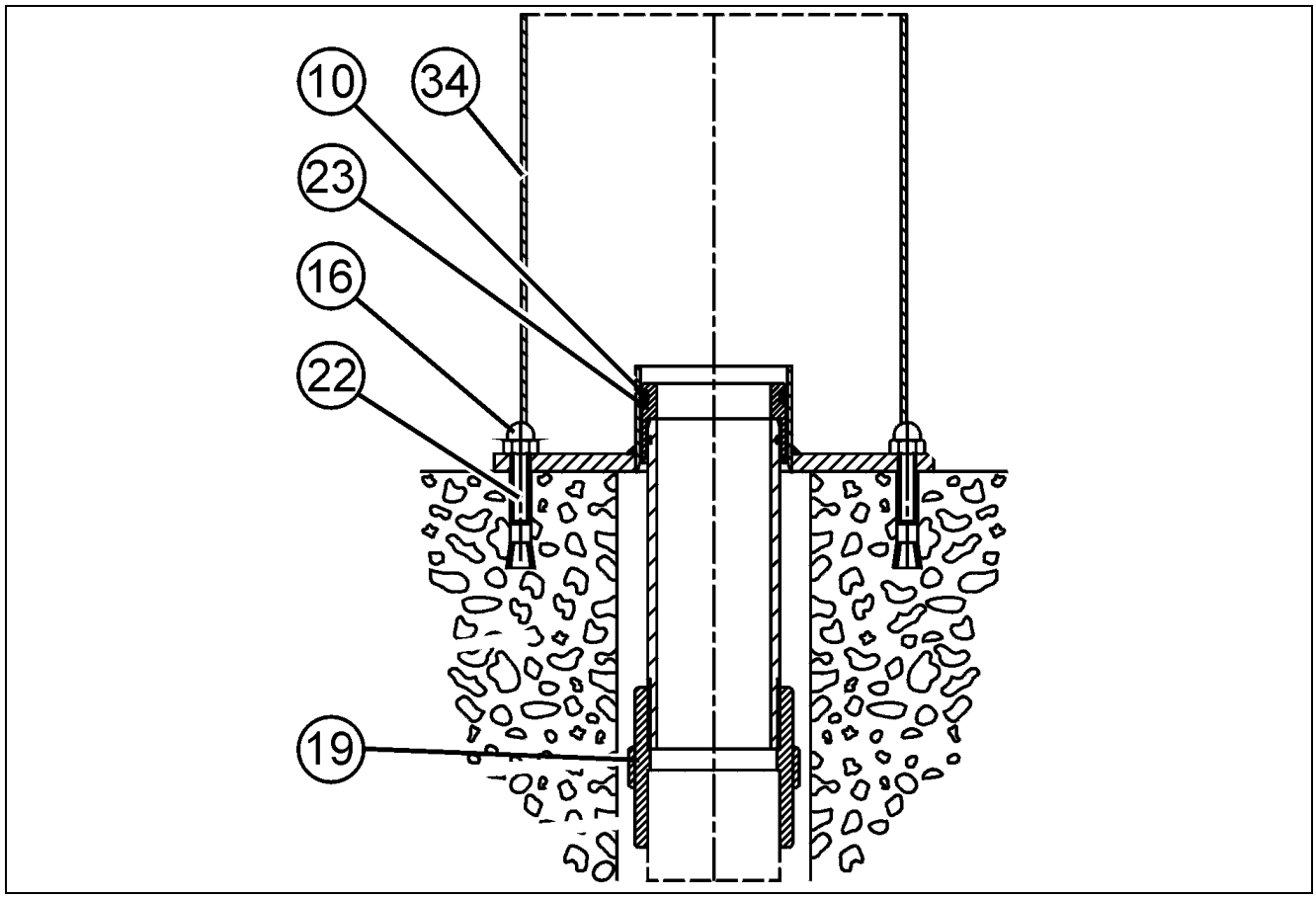

Fig. 45: Inserimento in un secondo tempo

Pos.	N°. ordine	Denominazione	Pz.	Nota
10	24237	Anello O	1	
16	12138	Dado cieco esagonale	4	M 10
19	92460	Set da inserimento	1	completo
22	10822	Tirante filettato	1	1.000 mm
23	56347	Pezzo di giunzione	1	
34	91519	Ombrello d’acqua	1	
	93257	Kit di montaggio ombrello d’acqua	1	completo

Schmalenberger GmbH & Co. KG
Strömungstechnologie
Im Schelmen 9 - 11
D-72072 Tübingen / Germany

Telefono: +49 (0)7071 70 08 - 0
Telefax: +49 (0)7071 70 08 - 10
Internet: www.fluvo.de
E-mail: info@schmalenberger.de

© 2009 Schmalenberger GmbH + Co. KG ; Tutti i diritti sono riservati
Con riserva di modifiche alle istruzioni.

Docce a cascata / cannoni d’acqua / ombrelli d’acqua
Versione: 27113 - B